Fosnova GRUPPO
Via Como,9 - 20089 - Rozzano - MI
www.fosnova.it
email: info@fosnova.it
Fax. +39 02 8252355

- Seguire attentamente le istruzioni per garantire un funzionamento corretto e sicuro.
- Conservare questo foglio per future necessità. Per eventuali problemi contattare il fornitore.
- Conservare l'etichetta dell'imballo per consentire la rintracciabilità del lotto di produzione, in caso di reclamo.
- Il prodotto non deve essere modificato. Qualsiasi modifica annulla la garanzia e può rendere pericoloso il prodotto.
- La FOSNOVA s.r.l. declina ogni responsabilità per danni causati da un proprio prodotto montato in modo non conforme alle istruzioni.
- L'installazione dei prodotti deve essere eseguita a regola d'arte.
- Per l'anno e mese di produzione, caratteristiche e parametri, vedere l'etichetta di marcatura.
- Please follow the instructions supplied with the product to ensure proper and safe operation.
- Keep this sheet for future reference. Please contact the supplier in case of doubt.
- Keep the packaging label to allow easy tracking of the product in case of complaints.
- The product cannot be modified. Any modification will void the warranty and may make the product unsafe.
- FOSNOVA s.r.l. cannot be held responsible for damages caused by installation performed other than in strict accordance with the instructions described in this section.
- Products must be installed according to the state of the art.
- The year and month of construction, characteristics and parameters are indicated on the marking label."
- Suivre attentivement les indications données, pour garantir un fonctionnement correct et sans risque.
- Conserver la présente notice pour toute nécessité future. En cas de problème, contacter le fournisseur.
- Pour toute réclamation éventuelle, conserver l'étiquette de l'emballage afin de permettre la traçabilité du lot de production.
- Le produit ne doit pas être modifié. Toute modification qui serait apportée annule la garantie et peut rendre l'appareil dangereux.
- FOSNOVA s.r.l. décline toute responsabilité pour les dommages provoqués par suite d'une installation non conforme aux indications données.
- L'installation des appareils doit s'effectuer selon les règles de l'art.
- Pour connaître l'année et le mois de fabrication, les caractéristiques techniques et les paramètres, consulter l'étiquette de marquage.
- Die Anleitungen müssen strengstens befolgt werden, damit ein korrekter und sicherer Betrieb gewährleistet werden kann. Dieses Merkblatt für zukünftige Einsatznotwendigkeiten aufbewahren. Falls Probleme irgendwelcher Art auftreten sollten, bitte den Lieferanten informieren.
- Das Etikett, welches sich auf der Verpackung befindet, muss gut aufbewahrt werden, da es auf diese Art und Weise im Falle von Reklamationen möglich ist, den Warenposten der jeweiligen Produkton ausfindig zu machen.
- Am Produkt dürfen keinesfalls Änderungen vorgenommen werden. Jede einzelne Änderung lässt die Garantie definitiv erlöschen und kann dazu führen, dass das Produkt eine Gefahr darstellt.
- Das Unternehmen FOSNOVA s.r.l. übernimmt keinerlei Haftung für Schäden, die durch ein Produkt verursacht werden, das nicht gemäß den Anleitungen montiert worden ist.
- Die Installation der Produkte muss fachgerecht durchgeführt werden.
- In Bezug auf das Produktionsjahr, Eigenschaften und Parameter siehe Kennzeichnungen auf der Etikette.
- Siga atentamente las instrucciones a fin de garantizar un funcionamiento correcto y seguro.
- Conserve esta hoja para necesidades futuras. En caso de problemas, póngase en contacto con el proveedor.
- Conserve la etiqueta de embalaje para permitir localizar el lote de producción en caso de reclamación.
- El producto no ha de modificarse. Cualquier cambio anula la garantía y puede hacer peligroso el producto.
- FOSNOVA s.r.l. declina toda responsabilidad por daños provocados por un producto de su marca si no se ha montado con arreglo a las instrucciones.
- La instalación de los productos tiene que realizarse cumpliendo con todos los requisitos.
- Para el año y el mes de producción, características y parámetros, véase la etiqueta de marcado.
- Seguir as instruções com a máxima atenção para garantir um funcionamento correcto e seguro.
- Guardar este folheto de instruções para futuras consultas. Face a qualquer problema, contactar o seu fornecedor.
- Conservar a etiqueta da embalagem a fim de permitir, em caso de reclamação, a identificação do lote de produção.
- O produto não deve ser modificado. Qualquer modificação efectuada anula a garantia e pode tornar o produto perigoso.
- A FOSNOVA s.r.l. não assume nenhuma responsabilidade devida a danos causados pela montagem não correspondente às instruções de um seu produto.
- A montagem dos produtos deve ser feita de acordo com as normas em vigor.
- Para o ano e o mês de fabrico, para as características e os parâmetros, favor consultar a etiqueta de marcação.
- Чтобы гарантировать правильную и безопасную работу изделий, строго придерживайтесь инструкции.
- Сохраняйте этот листок для последующего использования.
- При возникновении каких-либо проблем обращайтесь к поставщику.
- Сохраняйте упаковочный ярлык для отслеживания партии изделий в случае возникновения претензий.
- Запрещается вносить изменения в изделия. Любое изменение делает гарантию недействительной и может сделать изделие опасным.
- FOSNOVA s.r.l. снимает с себя ответственность за любой ущерб, причиненный вследствие нарушения инструкции по монтажу своей продукции.
- Установка изделий должна быть выполнена безукоризненно.
- Год и месяц выпуска, характеристики и параметры указаны на маркировочной этикетке.
- Замена питающего кабеля осуществляется только квалифицированным персоналом.
- Aby zagwarantować prawidłowe i bezpieczne funkcjonowanie urządzenia należy dokładnie przestrzegać zaleceń.
- Przechowywać instrukcję w celu wykorzystania jej w przyszłości. W przypadku wystąpienia ewentualnych problemów należy skontaktować się z dostawcą urządzenia.
- Przechowywać etykietkę opakowania, aby umożliwić odszukanie partii produkcji w przypadku składania reklamacji.
- Nie modyfikować produktu. Wszelkie modyfikacje powodują unieważnienie gwarancji i mogą sprawić, że jego używanie będzie niebezpieczne.
- Firma FOSNOVA s.r.l. zrzeka się wszelkiej odpowiedzialności za szkody spowodowane przez własne produkty, zainstalowane w sposób niezgodny z zaleceniami.
- Instalację produktów należy przeprowadzić zgodnie z zasadami sztuki.
- Aby sprawdzić rok i miesiąc produkcji, właściwości i parametry należy przeczytać etykietę z oznakowaniem.

05/23

UK CA

SEVILLA 1-2

CE

827704135 rev.2

SEVILLA-S 1-2

SEVILLA-S 1-2 (DSS LED) CL I IP65 2700...4000K = Risk Group 0

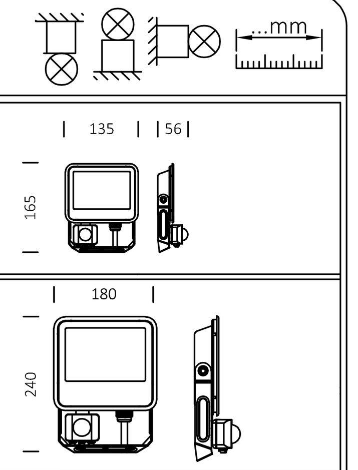

Art.	Acc.(*)	Voltage Vac	Frequency Hz	Tp °C (Tq 25°C)	Peso max. / Poids max / Peso máx / Макс. вес / Maxweight / Hochstgewicht / Peso máx / Waga max	Altezza di mont. - Mounting height - / Hauteur d'installation-Montagehöhe - / Altura del montaje - Altura mont.- / Высота монтажа - Wysokość instalacji
4133	Included	220-240	50/60	60	0.600 Kg	Max. 10 m
4134	Included	220-240	50/60	60	1.600 Kg	Max. 10 m

SEVILLA 1-2

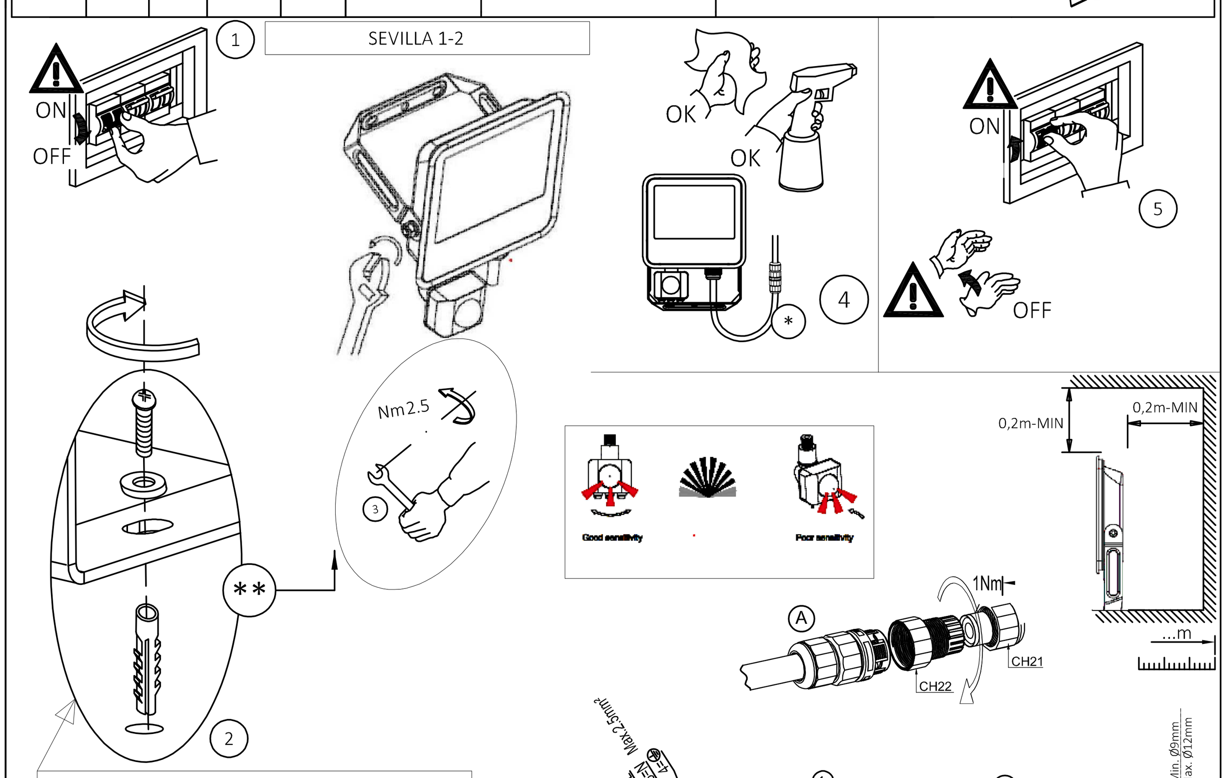

ATTENZIONE !
I tasselli di fissaggio della basetta e la superficie su cui viene montata devono garantire una adeguata tenuta dei carichi applicati.

ATTENTION !
Les chevilles de fixation de la patère et la surface sur laquelle elle est montée doivent garantir une tenue compatible avec les charges appliquées.

¡ATENCIÓN!
Los tacos de fijación de la regleta y la superficie sobre la que se monta tienen que garantizar una resistencia adecuada a las cargas aplicadas.

ВНИМАНИЕ !
Крепежные вкладыши основания и поверхность, на которую оно монтируется, должны соответствовать нагрузкам.

ATTENTION !
Both the base anchors and the surface where the base will be mounted must be strong enough to support the loads applied.

ACHTUNG !
Die Befestigungsdübel der Basis und die Oberfläche, auf der sie montiert wird, müssen über eine ausreichende Haltung der aufgesetzten Lasten verfügen.

ÇÃO !
As buchas de fixação da base e a superfície na qual é montada devem garantir uma adequada resistência das cargas aplicadas.

UWAGA !
Kołki mocujące podstawkę oraz powierzchnia, na której jest montowana , muszą gwarantować odpowiednią wytrzymałość na obciążenia.

ACC.25820 (4) (*)

Utilizzare gli accessori 25820 o un sistema IP65 equivalente per collegare l'apparecchio all'impianto di alimentazione generale.
Use accessories 25820 or an equivalent IP65 system to connect the device to the main power supply.
Utiliser les accessoires 25820 ou un système IP65 équivalent pour brancher l'appareil à l'alimentation générale.
Die Zubehörteile Nr. 25820 oder ein gleichwertiges IP65 - System verwenden, damit das Gerät an die Versorgungsanlage (Speisungsangeschlossen werden kann.
Utilice los accesorios 25820 o un sistema IP65 equivalente para conectar la luminaria a la instalación de alimentación general.
Utilizar os acessórios 25820 ou um sistema IP65 equivalente para conectar o aparelho à instalação de alimentação geral.
Для подключения осветительного прибора к сети электропитания используйте аксессуары 25820 или эквивалентную систему IP65.
Zastosować artykuły 25820 lub ekwiwalentny system IP65 umożliwiający połączenie oprawy z główną instalacją zasilania.

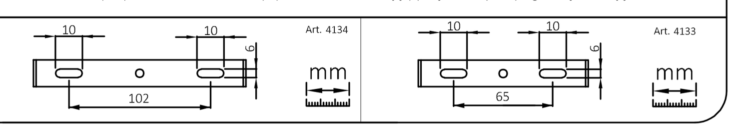

REGOLAZIONE E TEST DEL RILEVATORE DI MOVIMENTO
SENSIBILITÀ: sensibilità di rilevamento del movimento da 8m a 2m, da 0,6m/s a 1,5m/s. Ruotare la manopola in senso orario per diminuire, in senso antiorario per aumentare la distanza di rilevamento.
ESEMPIO: il valore minimo significa che il campo di rilevamento è compreso tra 0 e 2 metri. Il valore massimo significa che il campo di rilevamento è compreso tra 8 e 10 metri.
Altezza di installazione: 1,8m a 2,5 metri.
È possibile regolare la sensibilità in base all'area o alla distanza dell'apparecchio di illuminazione dalla recinzione del giardino. Anche l'inclinazione del sensore può aiutare a trovare una posizione corretta del campo di rilevamento.
TEMPO: durata dell'illuminazione dopo il rilevamento del movimento, da 10 s ± 3 s a 8 minuti. Ruotare la manopola in senso orario per diminuire, in senso antiorario per aumentare.
ESEMPIO: il valore minimo significa che la luce si accende per 10 secondi dopo il rilevamento del movimento. Il valore massimo significa che la luce si accenderà per 8 minuti dopo il rilevamento del movimento.
La regolazione del TEMPO consente di controllare automaticamente la luce con una durata adeguata e di ridurre direttamente il consumo energetico.
LUX: livello di luce ambiente da 30lux (icona luna) a 10000lux (icona sole). Ruotare la manopola in senso orario per aumentare, in senso antiorario per diminuire.
ESEMPIO: il valore minimo (icona della luna) significa che la luce si attiverà solo dal crepuscolo all'alba dopo il rilevamento di un movimento. La luce non si attiverà in presenza della luce diurna. Il valore massimo significa che la luce si accende quando viene rilevato un movimento, sia di giorno che di notte.

RÉGLAGE ET ESSAI DU DÉTECTEUR DE MOUVEMENT
SENSIBILITÉ : sensibilité de détection du mouvement de 8 m à 2 m, de 0,6 m/s à 1,5 m/s. Tourner le bouton dans le sens des aiguilles d'une montre pour diminuer, dans le sens inverse des aiguilles d'une montre pour augmenter la distance de détection.
EXEMPLE : la valeur minimale signifie que la zone de détection est comprise entre 0 et 2 mètres. La valeur maximale signifie que la zone de détection est comprise entre 8 et 10 mètres.
Hauteur d'installation : de 1,8 m à 2,5 m.
La sensibilité peut être réglée selon la surface ou selon la distance entre l'appareil et la clôture du jardin. L'inclinaison du détecteur peut aussi contribuer à trouver la bonne position de la zone de détection.
TEMPORISATION : durée de l'éclairage après la détection du mouvement, de 10 s ± 3 s à 8 minutes. Tourner le bouton dans le sens des aiguilles d'une montre pour diminuer, dans le sens inverse des aiguilles d'une montre pour augmenter.
EXEMPLE : la valeur minimale signifie que la lumière s'allume pendant 10 secondes après la détection du mouvement. La valeur maximale signifie que la lumière s'allume pendant 8 minutes après la détection du mouvement.
Le réglage de la TEMPORISATION permet de contrôler automatiquement la lumière en définissant une durée appropriée et de réduire directement la consommation électrique.
LUX : niveau de luminosité ambiante de 30 lux (icône lune) à 10 000 lux (icône Soleil). Tourner le bouton dans le sens des aiguilles d'une montre pour augmenter, dans le sens inverse des aiguilles d'une montre pour diminuer.

SENS. : motion detection sensitivity can be set from 8 to 2 metres and from 0.6 m/s to 1.5 m/s.
Turn the knob clockwise to decrease, anti-clockwise to increase detection distance.
EXAMPLE:setting motion detection sensitivity to the lowest value means that the light detection range is from 0 to 2 metres. Setting sensitivity to the highest value means that the light detection range is from 8 to 10 metres. Mounting height is from 1.8 to 2.5 metres .
You can adjust the sensor's sensitivity based on the area or the fixture's distance to your garden fences. Tiltingthe sensor can also help you find the proper detection range.
TIME: duration of lights after motion is detected can be set from 10 ± 3 seconds to 8 minutes. Turn the knob clockwise to decrease, anti-clockwise to increase.
EXAMPLE:the lowest value means that lights willstay on for 10 seconds after motion is detected. The highest value means that lights willstay on for 8 minutes after motion is detected. Adjusting the TIMEwill allow you to automatically control lights with the proper duration and reduce the energy consumption.
LUX : ambient lightlevel can be set from 30 lux (Moon icon) to 10000 lux (Sun icon). Turn the knob clockwise to increase, anti-clockwise to decrease
EXAMPLE: the lowest value (moon icon) means that lights willoperate only from dusk to dawn after motion is detected. Lights will not go on during daylight hours. The highest value means that lights willgo on whenever motion is detected, during the day and at night.

EINSTELLUNG UND PRÜFUNG DES BEWEGUNGSMELDERS
EMPF.: Empfindlichkeit der Bewegungserkennung von 8 m bis 2 m bei einer Geschwindigkeit von 0,6 m/s bis 1,5 m/s. Drehen Sie den Bedienknopf im Uhrzeigersinn, um den Wert zu verringern, und gegen den Uhrzeigersinn, um den Erfassungsabstand zu erhöhen.
BEISPIEL: Der Mindestwert bedeutet, dass der Lichterfassungsbereich zwischen 0 und 2 Meter liegt. Der Höchstwert bedeutet, dass der Lichterfassungsbereich zwischen 8 und 10 Meter liegt. Installationshöhe: 1,8 bis 2,5 Meter.
Die Empfindlichkeit kann je nach Bereich oder Entfernung der Leuchte vom Gartenzaun eingestellt werden. Die Neigung des Sensors kann ebenfalls dazu beitragen, die ordnungsgemäße Position des Erfassungsbereichs zu finden.
ZEIT: Dauer der Beleuchtung nach der Bewegungserfassung von ca. 10 Sekunden (10 s ± 3 s) bis 8 Minuten. Drehen Sie den Bedienknopf im Uhrzeigersinn, um den Wert zu verringern, und gegen den Uhrzeigersinn, um ihn zu erhöhen.
BEISPIEL: Der Mindestwert bedeutet, dass das Licht nach der Bewegungserkennung 10 Sekunden lang eingeschaltet wird. Der Höchstwert bedeutet, dass das Licht nach der Bewegungserkennung 8 Minuten lang eingeschaltet wird.
Die ZEIT-Einstellung ermöglicht es Ihnen, das Licht automatisch für einen angemessenen Zeitraum zu regulieren und direkt den Energieverbrauch zu senken.
LUX: Stärke des Umgebungslichts von 30 lux (mond-symbol) bis 10.000 lux (Sonnen-Symbol). Drehen Sie den Bedienknopf im Uhrzeigersinn, um den Wert zu erhöhen, und gegen den Uhrzeigersinn, um ihn zu verringern.
BEISPIEL: Der Mindestwert (mond-symbol) bedeutet, dass sich das Licht nur von der Abenddämmerung bis zur Morgendämmerung einschalten wird, nachdem eine Bewegung erkannt wurde. Das Licht wird bei Tageslicht nicht aktiviert. Der Höchstwert bedeutet, dass sich das Licht bei Erkennung einer Bewegung einschalten wird, sowohl bei Tag als auch bei Nacht.

AJUSTE Y PRUEBA DEL DETECTOR DE MOVIMIENTO
SENSIBILIDAD: sensibilidad de detección de movimiento de 8m a 2m, de 0,6m/s a 1,5m/s.
Gire el mando en el sentido de las agujas del reloj para disminuir y en el sentido contrario para aumentar la distancia de detección.
EJEMPLO: el valor mínimo significa que el rango de detección está entre 0 y 2 metros. El valor máximo significa que el rango de detección está entre 8 y 10 metros.
Altura de instalación: 1,8m a 2,5 metros.
La sensibilidad se puede ajustar según la zona o la distancia de la luminaria desde la valla del jardín. La inclinación del sensor también puede ayudar a encontrar la posición correcta del rango de detección.
duración de la iluminación tras la detección de movimiento, de 10 s ± 3 s a 8 minutos. Gire el mando en el sentido de las agujas del reloj para disminuir y en el sentido contrario para aumentar.
EJEMPLO: el valor mínimo significa que la luz se enciende durante 10 segundos después de detectar el movimiento. El valor máximo significa que la luz se encenderá durante 8 minutos después de detectar el movimiento.
El ajuste del TIEMPO permite controlar automáticamente la luz con una duración adecuada y reducir directamente el consumo de energía.
nivel de luz ambiental de 30lux (icono Luna) a 10000lux (icono Sol). Gire el mando en el sentido de las agujas del reloj para aumentar y en el sentido contrario para disminuir.
EJEMPLO: el valor mínimo (icono de la luna) significa que la luz sólo se activará desde el crepúsculo hasta el amanecer tras la detección de movimiento. La luz no se activará en presencia de la luz del día. El valor máximo significa que la luz se enciende cuando se detecta movimiento, tanto de día como de noche.

REGULAGEM E TESTE DO DETECTOR DE MOVIMENTO
SENSIBILIDADE: Sensibilidade de deteção de movimento de 8 m a 2 m, de 0,6 m/s a 1,5 m/s. Rode o botão no sentido horário para diminuir, no sentido anti-horário para aumentar a distância de deteção.
EXEMPLO: o valor mínimo significa que a faixa de deteção está entre 0 e 2 metros. O valor máximo significa que a faixa de deteção está entre 8 e 10 metros.
Altura de instalação: de 1,8 a 2,5 metros.
Você pode ajustar a sensibilidade de acordo com a área ou a distância do aparelho de iluminação da cerca do jardim. Inclinar o sensor também pode ajudar a encontrar uma posição correcta da faixa de deteção.
Duração da iluminação após a deteção do movimento, de 10 ± 3 segundos a 8 minutos. Rode o botão no sentido horário para diminuir, no sentido anti-horário para aumentar.
EXEMPLO: O valor mínimo significa que a luz acende por 10 segundos após a deteção do movimento. O valor máximo significa que a luz acende por 8 minutos após a deteção do movimento.
A regulagem do TEMPO permite controlar automaticamente a luz com uma duração adequada e reduzir directamente o consumo de energia.
TEMPO: nível de luz ambiente de 30 lux (ícone da lua) a 10.000 lux (ícone do sol). Rode o botão no sentido horário para aumentar, no sentido anti-horário para diminuir.
EXEMPLO: O valor mínimo (ícone da lua) significa que a luz só acenderá do anoitecer ao amanhecer após a deteção de um movimento. A luz não será activa na presença da luz do dia. O valor máximo significa que a luz acende quando é detectado um movimento, tanto de dia quanto de noite.

НАСТРОЙКА И ТЕСТИРОВАНИЕ ДЕТЕКТОРА ДВИЖЕНИЯ
ЧУВСТВИТЕЛЬНОСТЬ: Чувствительность обнаружения движения от 8м до 2м,от 0,6 м/с до1,5 м/с.Поверните ручку по часовой стрелке, чтобы уменьшить, против часовой стрелки, чтобы увеличить дальность обнаружения.
ПРИМЕР: Минимальное значение означает, что диапазон обнаружения составляет от0до 2м.Максимальноезначение означает, что диапазон обнаружения света составляет от 8 до 10 м.
Высота установки: от 1,8 до 2,5 метров.
Вы можете настроить чувствительность в зависимости от площади или расстояния прибора освещения от ограждения сада. Наклон датчика также может помочь найти правильное положение дальности обнаружения.
ПРОДОЛЖИТЕЛЬНОСТЬ: Продолжительность освещения после обнаружения движения, от 10с ±3с до 8 минут. Поверните ручку по часовой стрелке, чтобы уменьшить, против часовой стрелки, чтобы увеличить.
ПРИМЕР: Минимальное значение означает, что свет включается на 10 секунд после обнаружения движения.Максимальное значение означает, что свет будет включаться в течение 8 минут после обнаружения движения.
Регулировка ВРЕМЕНИ позволяет автоматически управлять освещением с достаточной продолжительностью и напрямую снижать потребление энергии.
LUX: Уровень освещения окружающей среды от 30люкс (значок луны)до 10000люкс (значок солнца). Поверните ручку по часовой стрелке, чтобы увеличить, против часовой стрелки, чтобы уменьшить.
ПРИМЕР: Минимальное значение (значок луны) означает, что свет будет включаться от заката до рассвета только после обнаружения движения. Свет не включается при дневном свете. Максимальное значение означает, что свет включается при обнаружении движения как днем, так и ночью.

REGULACJA I TEST CZUJNIKA RUCHU
CZUŁOŚĆ: Czułość detekcji ruchu od 8m do 2m i od 0,6m/s do 1,5m/s. Obracać pokrętłem w kierunku zgodnym z ruchem wskazówek zegara, aby zmniejszyć i w kierunku przeciwnym do ruchu wskazówek zegara, aby zwiększyć odległość detekcji.
PRZYKŁAD: Minimalna wartość wskazuje, że zasięg detekcji znajduje się w zakresie pomiędzy 0 i 2 metry. Maksymalna wartość wskazuje, że zasięg detekcji znajduje się w zakresie pomiędzy 8 i 10 m.
Wysokość montażu: 1,8m do 2,5 metra.
Czułość detekcji może być regulowana w zależności od obszaru lub od odległości oprawy oświetleniowej od ogrodzenia. Również nachylenie czujnika może ułatwiać ustalenie prawidłowej pozycji zakresu detekcji.
CZAS: Czas oświetlania po detekcji ruchu - od 10 s ± 3 s do 8 minuty. Obracać pokrętłem w kierunku zgodnym z ruchem wskazówek zegara, aby zmniejszyć tę wartość i w kierunku przeciwnym do ruchu wskazówek zegara, aby ją zwiększyć.
PRZYKŁAD: Najniższa wartość wskazuje, że światło włącza się na 10 sekund po detekcji ruchu. Najwyższa wartość wskazuje, że po detekcji ruchu światło włączy się na 8 minut.
Regulacja wartości CZASU umożliwia automatyczne sterowanie światłem z odpowiednią wartością czasu trwania i powoduje bezpośrednie zredukowanie zużycia energii.
LUX: Poziom światła w otoczeniu od 30 lux (ikona Księżyc) do 10000 lux (ikona Słońce). Obracać pokrętłem w kierunku zgodnym z ruchem wskazówek zegara, aby zwiększać tę wartość i w kierunku przeciwnym do ruchu wskazówek zegara, aby ją zmniejszać.
PRZYKŁAD: Najniższa wartość (ikona Księżyc) wskazuje, że po detekcji ruchu światło włączy się tylko od zmierzchu do świtu. Światło nie włączy się w obecności światła dziennego. Maksymalna wartość wskazuje, że światło włączy się po detekcji ruchu, zarówno w dzień, jak i w nocy.

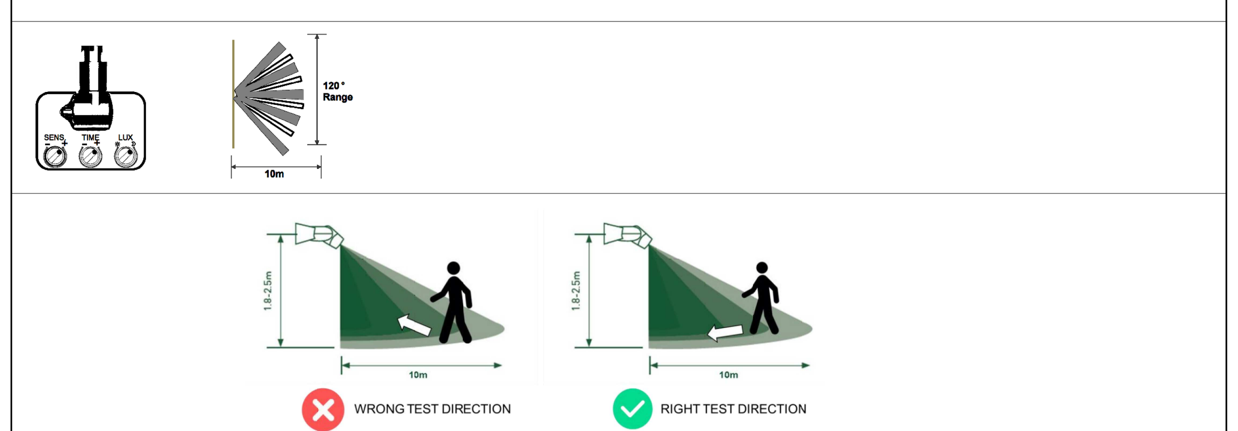

DIREZIONE DEL TEST ERRATA	DIREZIONE DEL TEST CORRETTA
FALSCHE TESTRICHTUNG	KORREKTE TESTRICHTUNG
DIREÇÃO DO TESTE ERRADA	DIREÇÃO DO TESTE CORRECTA
DIRECTION DE L'ESSAI INCORRECTE	DIRECTION DE L'ESSAI CORRECTE
НАПРАВЛЕНИЕ ПРИ ТЕСТИРОВАНИИ НЕПРАВИЛЬНОЕ	НАПРАВЛЕНИЕ ПРИ ТЕСТИРОВАНИИ ПРАВИЛЬНОЕ
NIEPRAWIDŁOWY KIERUNEK TESTU	PRAWIDŁOWY KIERUNEK TESTU

- Questo prodotto contiene una sorgente luminosa di classe di efficienza energetica: vedere tabella o etichetta.
- This product contains a light source of energy efficiency class: see table or label.
- Ce produit conti nt une source lumineuse de classe d'efficacité énergétique: voir tableau ou étiquette.
- Dieses Produkt enthält eine Lichtquelle der Energieeffizienzklasse: siehe Tabelle oder Etikett.
- Este producto contiene una fuente luminosa de la clase de eficiencia energética: ver tabla o etiqueta.
- Este produto contém uma fonte de luz da classe de eficiência energética: ver tabela ou rótulo.
- Ten produkt zawiera źródło światła o klasie efektywności energetycznej: patrz tabela lub etykieta.

MODEL	CCT	Energy class
Sevilla 1-2 (SENSOR)	3000/4000/6500K CRI80	F

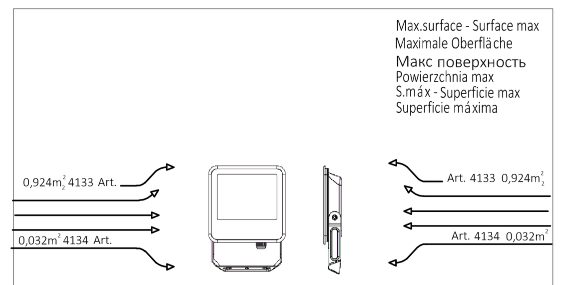

I
- Per gli apparecchi di tipo Y:
Se il cavo flessibile esterno di questo apparecchio viene danneggiato deve essere sostituito dal costruttore o dal suo servizio assistenzao da personale qualificato equivalente al fine di evitare pericoli.

EN
- For type Y attachments:
If the external flexible cable or cord of this luminaire is damagedt shall be exclusively replaced by the manufacturer or his service agent or a similar qualified person in order to avoid a hazard.

F
- Pour les fixation de type Y:
Si le cable flexible de cet appareil est endommage, il doitetre remplace par le constructeur our par son service assistance our par personnelqualifie equivalent, a fin d'eviter des dangers.

DE
- Fuer die Leuchten Typ Y:
sollte das aeussere Kabel beschaedigt werden, dann hat es fachgemaess ersetzt zu werden, um Gefährensituationen zu vermeiden

ES
- Pour les fixation de type Y:
Si le cable flexible de cet appareil est endommage, il doitetre remplace par le constructeur our par son service assistance our par personnel qualifie equivalent, a fin d'eviter des dangers.

PT
- Para os suportes do tipo Y:
Se o cabo flexível exterior deste aparelho se danificar, deve sersubstituído pelo construtor, pelo seu serviço de assistência ou por pessoal qualificado por um cabo equivalente afim de evitar acidentes.

RU
- Для приборов типа Y:
В случае повреждения внешнего гибкого провода прибора (провода) подлежит замене изготовителем или его сервисным обслуживанием или персоналом соответствующей квалификацией, во избежание возникновения опасности.

PL
- Urządzenia typu Y:
Jeśli giętki kabel zewnętrzny urządzenia ulegnie uszkodzeniu, w celu uniknięcia zagrożenia jego wymianę należy zlecić producentowi, autoryzowanemuserwisowi lub wykwalifikowanemu personelowi.

- COMPONENTI ELETTROSTATICI SENSIBILI NON ESERCITARE PRESSIONE SUI LED
- ELECTROSTATIC SENSITIVE COMPONENTS DO NOT PUT PRESSURE ON THE LED
- ELECTROSTÁTICAS COMPONENTES SENSIBLES NE PAS METTRE LA PRESSION SUR LA LED
- COMPOSANTS SENSIBLES NÃO COLOQUE PRESSÃO SOBRE O LED
- Elektrostatisch gefährdete Bauelemente NICHT VERWENDEN DRUCK AUF LED
- Eletrostática componentes sensíveis NO PONGA PRESIÓN SOBRE EL LED
- С чувствительными компонентами НЕ ИСПОЛЬЗОВАТЬ ДАВЛЕНИЕ НА LED
- ELEMENTY wrażliwe elektrostatycznie NIE UŻYWAĆ presję na LED

- In caso di rottura del vetro il prodotto non può essere utilizzato. contattare il costruttore per la sua sostituzione.FOSNOVA.
- Should the glass break, the product cannot used and you shouldcontact the manufacturer for its replacement FOSNOVA.
- En case d' endommage de l' ecran de protection le produit ne peut pas etre utilize, contactez le fabricant pour le remplacement FOSNOVA.
- Falls das glas kaputt sein sollte, kan das produkt nicht verwendetwerdwe. Kontaktieren sie in dem fall den hersteller um das glas zu ersetzen. FOSNOVA.
- No utilizar el producto en caso de ruptura del vidrio y contactarl fabricante para la sostitucion FOSNOVA.
- В случае повреждения стекла прибор не использовать. Обратитесь к изготовителю для замены стекла FOSNOVA.
- W przypadku stłuczenia się szyby urządzenia nie należy użytkować.Skontaktować się z producentem w celu wymiany szyby FOSNOVA.

Non fissare la sorgente luminosa durante la manutenzione dell'apparecchio d'illuminazione.
Do not stare at the operating light source during luminaire maintenance .
Ne pas regarder directement ou fixer la source lumineuse pendant la maintenance.
Die Beleuchtungsquelle darf keinesfalls während der Wartungsverfahren des Beleuchtungsapparates befestigt werden.
No fije la fuente luminosa durante el mantenimiento de la luminaria.
Não olhar para a fonte luminosa durante a manutenção da luminária.
Nie patrzeć na pracujące źródło światła podczas konserwacji oprawy oświetleniowej.
При обслуживании светильника нельзя пристально смотреть на источник света.

- Idoneo per il funzionamento in interni Suitable for indoor use: - Apte à è fonctionner en intéur.
- Für den Einsatz in Innenbereichen geeignet: · Luminaria apropriada para funcionar en interiores.
- Aparelho apto a funcionar no interior. Приrоден для работы в помещениях.
- Przeznaczony do funkcjonowania wewnątrz budynków.

-ATTENZIONE, SCOSSA ELETTRICA.
-ACHTUNG, ES BESTEHT DIE GEFAHR DES ELEKTRISCHEN SCHLAGES.
-CAUTION, ELECTRIC SHOCK. - CUIDADO: CHOQUE ELÉCTRICO.
-ATTENTION, DÉCHARGES ÉLECTRIQUES. - ОПАСНОСТЬ ПОРАЖЕНИЯ ЭЛЕКТРИЧЕСКИМ ТОКОМ .
-ADVERTENCIA, DESCARGA ELÉCTRICA. - UWAGA, PORAŻENIE PRĄDEM ELEKTRYCZNYM.

- L'INSTALLAZIONE PUO' RICHIEDERE L'INTERVENTO DI PERSONALE QUALIFICATO.
- THE AID OF QUALIFIED PERSONELL MAY BE REQUIRED FOR INSTALLATION.
- L'INSTALLATION POURRAIT EXIGER L'INTERVENTION DE PERSONNEL QUALIFIE'.
- DIE INSTALLATION KANN DIE BETEILIGUNG VON FACHPERSONAL ERFORDERN.
- LA INSTALACION PUEDE NECESITAR LA INTERVENCION DE PERSONAL CALIFICADO.
- DURANTE A INSTALAÇÃO PODE SER NECESSÁRIA A INTERVENÇÃO DE PESSOAL QUALIFICADO.
- INSTALACJI POWINIEN DOKONAĆ WYKWALIFIKOWANY PERSONEL.
- ДЛЯ УСТАНОВКИ МОЖЕТ ПОТРЕБОВАТЬСЯ КВАЛИФИЦИРОВАННЫЙ ПЕРСОНАЛ

-IN CASO DI MANUTENZIONE TOGLIERE TENSIONE !
-EN CAS DE D'ENTRETIEN, COUPER L'ALIMENTATION !
-BEI WARTUNGSVORG ÄNGEN, SPANNUNG AUSSCHLIESSEN !
-ПЕРЕД ОБСЛУЖИВАНИЕМ НЕОБХОДИМО ОТКЛЮЧИТЬ ПИТАНИЕ !
- W PRZYPADKU WYKONYWANIA KONSERWACJI NALEŻY NAJPIERW ODŁĄCZYĆ NAPIĘCIE !
-NO CASO DE MANUTENÇÃO, DESLIGAR A CORRENTE ELÉCTRICA !
-TURN THE POWER OFF DURING MAINTENANCE !
-EN CASO DE MANTENIMIENTO, DESCONECTE LA CORRIENTE!

ON
OFF

Fosnova GRUPPO
Via Como,9 - 20089 - Rozzano - MI
www.fosnova.it
email: info@fosnova.it
Fax. +39 02 8252355

I
Fosnova non si assume nessuna responsabilità per eventuali deterioramenti degli oggetti esposti. Gli oggetti fotosensibili se esposti all'azione dei raggi solari o di sorgenti di luce artificiale possono scolorire. L'efficacia del filtro anti-UV è subordinata al livello di illuminamento (LUX), alla distanza della sorgente luminosa,alla durata dell'esposizione ed alla fotosensibilità dei singoli oggetti.
-Controllare gli aggiornamenti di prodotto sul sito web.
- La sorgente di illuminazione e/o l'unità di alimentazione a LED contenuta in questo apparecchio deve essere sostituita solo dal costruttore o dal suo centro assistenza oppure da un simile personale qualificato.

EN
- FOSNOVA shall not be liable for any deterioration of the objects on display. Light sensitive objects may fade if exposed to sunlight or artificial light sources. The effectiveness of UV filters is subject to level of illuminance (LUX), distance of the light source, lenght of exposition and individual objects'light sensitivity.
- Visit the website for updates on the products
- The lighting source and/or the LED power supply unit in this luminaire must be replaced by the manufacturer or its service centre or similar qualified personnel.

F
- FOSNOVA n'assume aucune responsabilite pour toute eventuelle dete des objets soumis a exposition.Les objets photosensibles peuvent se decolorer lorsquils sont exposes à l'action des rayons solaires ou de lumiere artificielle.L'efficacite du filtre anti-UV est subordonee au niveau d'eclairement (LUX), et a la photosensibilite des objets en question.
-Consulter le site Web pour les mises à jour relatives aux produits.
- La source lumineuse et/ou l'unité d'alimentation LED de ce luminaire doit être remplacée uniquement par le fabricant, par le centre d'assistance ou par un technicien qualifié.

DE
FOSNOVA übernimmt keinerlei haftung für die eventuellen verschlechterungen der ausgesetzten gegenstände. Die lichtempfindlichen gegenstände konnen, wenn sie der wirkung von sonnenstrahlen oder künstlichen lichtquellen ausgesetzt sind,verblassen. die wirkung des UV-schutzfilters hängt von der beleuchtungsstärke (LUX), der entfernung der lichtquelle, der dauer der aussetzung und von der lichtempfindlichkeit der einzelnen gegenst and e ab.
- Bitte überprüfen Sie die Produktaktualisierungen auf der Website
-Das Leuchtmittel und/oder das in dieser Leuchte enthaltene LED-Vorschaltgerät darf nur durch den Hersteller oder dessen Kundendienst oder ähnlich qualifiziertes Personal ausgetauscht werden.

ES
- FOSNOVA no se asume ninguna responsabilidad por posibles deterioros de los objetos expuestos. Los objetos fotosensibles, de ser expuestos a la acción de los rayos solares o de luz artificial pueden descolorar. La eficacia del filtro contra los rayos ultravioletas está subordinada al nivel de iluminación (LUX), a la distancia de la fuente luminosa, a la duración de la exposición y fotosensibilidad de los objetos en cuestión.
-Controlar las actualizaciones de producto en el sitio web
- La fuente de luz y/o la fuente de alimentación LED contenida en esta luminaria sólo puede ser sustituida por el fabricante o su centro de servicio o por personal cualificado similar.

PT
- FOSNOVA não assume qualquer responsabilidade face a eventuais deteriorações dos objectos expostos. Os objectos fotossensíveis, se forem expostos à acção dos raios solares ou de fontes de luz artificial, podem desbotar. A eficácia do filtro anti-UV é subordinada ao nível de iluminamento (LUX) à distância da fonte luminosa, à duração da exposição e à fotossensibilidade individual dos objectos.
-Controle as atualizações de produto no website.
- A fonte de iluminação e/ou a unidade de alimentação a LED contida nesta luminária deve ser substituída somente pelo fabricante ou pelo seu centro de assistência ou, ainda, por pessoal qualificado análogo.

RU
- Fosnova не несет ответственности в случае износа элементов, подверженных внешнему воздействию. Фоточувствительные элементы под воздействием солнечного или искусственного света могут поблекнуть. Эффективность УФ-фильтра зависит от уровня освещенности (ЛК), расстояния от источника света, продолжительности воздействия и от фоточувствительности отдельных элементов.
- Проверьте наличие обновлений изделий на сайте
- Светодиодный источник освещения и / или блок питания данного осветительного прибора, должен заменяться только производителем, его сервисным центром или аналогичным квалифицированным персоналом.

PL
- Fosnova nie ponosi jakiejkolwiek odpowiedzialności zaewentualne uszkodzenia przedmiotów znajdujących się w pobliżu urządzenia. Przedmioty światłoczułe, wystawione na działanie promieni słonecznych lub innych źródeł światła, mogą ulec odbarwieniu.
przez producenta
- Przeznaczony do instalacji na powierzchniach zwykle łatwopalnych.
- Sprawdzić aktualizacje produktów na stronie internetowej
- Źródło światła i/lub układ zasilający LED umieszczone w tej oprawie oświetleniowej muszą być wymienione wyłącznie przez producenta, autoryzowane centrum serwisowe lub personel serwisowy odpowiednio wykwalifikowany.

I
La Direttiva Europea 2012/19/UE sul trattamento dei rifiuti di apparecchi elettrici ed elettronici (RAEE) dispone quanto segue:
1. Gli apparecchi di illuminazione non debbono essere trattati come normali rifiuti urbani.
2. Gli apparecchi illuminanti dismessi debbono essere consegnati alle discariche espressamente autorizzate o riconsegnate al distributore all'atto dell'acquisto di un nuovo apparecchio.
3. Le lampade, se smaltite con l'apparecchio, non devono essere frantumate in quanto contengono sostanze altamente inquinanti per l'ambiente.
4. Il simbolo del bidone barrato è riportato sui prodotti per ricordare gli obblighi di raccolta separata.
5. Lo smaltimento abusivo di detti rifiuti è punito dalla legge.

EN
Pursuant to the EU Directive 2012/19/UE on waste electrical and electronic equipment (WEEE)the following shall apply :
1. Lighting fittings are not to be treated as urban waste.
2. Discarded lighting fittings are to be delivered to authorised waste disposal facilities or returned to the distributor when a new equipment of the same time is purchased.
3. Fixtures that are disposed of must not be disassembled or crushed as they contain highly polluting substances.
4. The crossed-out bin mark is applied to remind users that the product must be disposed of according to applicable legislation.
5. Unauthorised disposal of waste is an offence and will result in the penalties prescribed by the law.

F
La Directive Européenne 2012/19/UE sur le traitement des déchets des équipements électriques et électroniques (RAEE) stipule ce qui suit:
1. Les luminaires ne doivent pas être traités comme des déchets urbains classiques.
2. Les appareils d'éclairage qui ne sont plus utilisés doivent être soit mis dans les décharges expressément autorisées soit rendus au distributeur lors de l'achat d'un appareil neuf.
3. Les ampoules électriques, si éliminées avec le luminaire, ne doivent pas être brisées, étant donné qu'elles contiennent des substances fortement polluantes pour l'environnement.
4. Le symbole de la poubelle barrée est affiché sur les produits, pour rappeler l'obligation de collecte séparée.
5. Toute élimination abusive des déchets visés plus haut est punie par la loi.

DE
Die Europäische Richtlinie 2012/19/UE, welche sich auf die Entsorgung von elektrischen und elektronischen Geräten bezieht (RAEE), legt die nachstehend aufgeführten Vorschriften fest:
1. Beleuchtungsgeräte dürfen keinesfalls wie andere normale, städtische Abfälle behandelt werden.
2. Beleuchtungsgeräte, die nicht mehr genutzt werden, müssen bei den betreffenden und ausdrücklich dafür vorgesehenen Sammelstellen abgegeben oder direkt beim Erwerb eines neuen Gerätes dem Händler übergeben werden.
3. Falls die Lampen zusammen mit dem Gerät entsorgt werden, dürfen diese keinesfalls zerbrochen sein, da sie aus umweltgefährdenden Substanzen zusammengesetzt sind.
4. Das Symbol mit der angekreuzten Mülltonne, welches auf den Produkten vorhanden ist, soll daran erinnern, dass das Produkt am Ende seiner Nutzungsdauer von anderen Abfällen getrennt werden muss.
5. Eine unerlaubte Entsorgung der genannten Abfälle wird gesetzlich bestraft.

ES
La Directiva Europea 2012/19/UE sobre el tratamiento, reciclado y eliminación de residuos de aparatos eléctricos y electrónicos (RAEE)establece lo siguiente:
1. Las luminarias no han de tratarse como residuos urbanos normales.
2. Las luminarias eliminadas han de entregarse en puntos limpios autorizados específicamente o al distribuidor en el momento que se compre una luminaria nueva.
3. Las lámparas, si se eliminan con la luminaria, no han de triturarse ya que contienen sustancias contaminantes para el medio ambiente.
4. El símbolo del contenedor se muestra en los productos para recordar las obligaciones de recogida separada.
5. La eliminación abusiva de dichos residuos está castigada por la ley.

PT
A Directiva Europeia 2012/19/UE relativa ao tratamento dos resíduos de aparelhos eléctricos e electrónicos (RAEE) estabelece :
1. Os aparelhos de iluminação não devem ser tratados como resíduos urbanos normais.
2. Os resíduos de aparelhos de iluminação devem ser entregues nos centros de recolha autorizados ou devolvidos ao distribuidor no acto da compra de um novo aparelho.
3. As lâmpadas, se forem eliminadas junto com o aparelho, não devem ser trituradas, dado que contêm substâncias altamente poluidoras.
4. O símbolo do caixote barrado é indicado nos produtos para lembrar que deve ser efectuada uma recolha selectiva.
5. A destruição abusiva destes resíduos é punida pela lei.

RU
Европейская директива 2012/19/UE (RAEE) по утилизации отходов производства электрического и электронного оборудования предписывает следующее
1. Приборы освещения должны утилизироваться отдельно от обычных бытовых отходов
2. Отработавшие свой срок приборы освещения сдаются на утилизацию в авторизованные пункты сбора или возвращаются дистрибьютору при покупке нового светильника не должны
3. Лампы, если они идут на утилизацию вместе со светильником разбиваться, так как содержат чрезвычайно вредные для окружающей среды вещества
4. Знак перечеркнутого мусорного контейнера приведен на продукции для напоминания потребителям об обязательности дифференцированного сбора
5. Незаконная переработка отходов карается законом

PL
Dyrektywa Europejska 2012/19/UE dotycząca wykorzystywania odpadów sprzętu elektrycznego i elektronicznego (RAEE) rozporządza co następuje:
1. Oprawy oświetleniowe nie mogą być wyrzucane jako zwykłe odpady miejskie.
2. Zużyte oprawy należy oddać do specjalnie w tym celu autoryzowanych punktów zajmujących się selektywną zbiórką odpadów lubdo sklepu przy okazji dokonywania zakupu nowej oprawy.
3. Żarówki wyrzucane razem z oprawą nie mogą być tłuczone, ponieważ zawierają substancje silnie zanieczyszczające środowisko.
4. Symbol przekreślonego kosza na śmieci zamieszczony na urządzeniach służy do przypomnienia o obowiązku stosowania zasady selektywnej zbiórki odpadów.
5. Nielegalna utylizacja wyżej wymienionych odpadów jest karalnagodnie z prawem.

ISTRUZIONI DI MONTAGGIO (I)
Seguire attentamente le indicazioni riportate nelle raffigurazioni.
I componenti che dovessero danneggiarsi devono essere sostituiti concomponenti analoghi.
Posizionando il dispositivo d' alimentazione, evitare il contatto tra il cavo di rete e l' apparecchio.
N.B. : La conformità alla norma è garantita soltanto utilizzando dispositivi d' alimentazione di sicurezza (*)che rispondono alle vigenti norme EN/IEC.
Le prestazioni fotometriche dichiarate a catalogo sono garantite usando le lampade indicate (FOSNOVA).
L'apparecchio è conforme alle norme EN 60598-1, EN60598-2-5, EN 62493.

MOUNTING INSTRUCTIONS (EN)
Please follow the instructions as shown in the relative picture.
Damaged components must be replaced with new ones of the same type.
When positioning the power device, ensure that the mains cable does no touch the fixture.
N.B. : Conformace to standard is guaranteed only if safety power(*) device meeting regulations are used EN/IEC.
The photometric performance indicated in the catalogue is guaranteed when using the shown (FOSNOVA).
The spot is suitable to standards EN 60598-1, EN 60598-2-5, EN 62493.

INSTRUCTIONS DE MONTAGE (F)
Respecter scrupuleusement les indications affichées sur les sché mas.
Les composants endommagés devront être remplacés par des composants du même type.
En installant le alimentation de l'appareil, éviter tout contact entre le cable de reseau et l'appareil
N.B. : La conformité à la norme n' est assurée que si l' on utilise des alimentation de l' appareil de sécurité (*)qui répondent aux normes en vigueur EN/IEC.
Les performances photométriques reportées dans notre catalogue ne sont atteintes qu'en montant les lampes indiquées (FOSNOVA).
L'appareil est conforme aux normes EN 60598-1, EN 60598-2-5, EN 62493.

MONTAGEANLEITUNG (DE)
Die in den Darstellungen aufgeführten Angaben müssenstrengstens befolgt werden.
Jene Bestandteile, die m öglicherweise beschädigt werden konnten, ö müssen durch analoge Bestandteile ersetzt werden.
Der stromversorgungsgerat muß so aufgestellt werden, das primarleitungen nicht mit der leuchte in beruhrung kommen.
N.B. : die übereinstimmung mit den richtlinien wird nur dann gewahrleistet, wenn sicherheits stromversorgungsgerat (*)nach EN verwendet werden EN/IEC.
Die im katalog angegeben photometrischen leistungenwerden bei einsatz der in der (FOSNOVA) lampen gewahrleistet.
Das Gerät entspricht der Norm EN 60598-1, EN 60598-2-5, EN 62493.

INSTRUCCIONES DE MONTAJE (ES)
Siga atentamente las instrucciones que se recogen en las ilustraciones.
Los componentes que sufrieran daños han de ser sustituidos concomponentes análogos.
Al colocar el dispositivo de pode, evitar el contacto entre el cable de red y el aparato.
NOTA : para actuar conforme las disposiciones reglamentarias, utilizar unicamente dispositivo de poder de seguridad (*) que respondan a las normas vigentes EN/IEC.
Las prestaciones fotométricas que declara el catáloo segarantizan al utilizar las lámparas indicadas (FOSNOVA).
El aparato esta conforme con las normas EN 60598-1, EN 60598-2-5, EN 62493.

INSTRUÇÕES DE MONTAGEM (PT)
Seguir meticulosamente as instruções indicadas nas figuras.
Os componentes eventualmente danificados devem ser substituídos por outros idênticos.
Ao posicionar o dispositivo de alimentação, evite o contacto entre o cabo de alimentação e o aparelho.
Nota: A conformidade com a norma só é garantida através da utilização de dispositivos de alimentação de segurança (*) que cumpram as normas EN/IEC em vigor.
O desempenho fotométrico indicado no catálogo é garantidoutilizando as lâmpadas indicadas(FOSNOVA).
O aparelho cumpre as normas EN 60598-1, EN 60598-2-5, EN 62493.

ИНСТРУКЦИЯ ПО МОНТАЖУ (RU)
Точно следуйте указаниям , подкрепленным рисунками
Для замены неисправных компонентов используйте только аналогичные запчасти.
При установке блока питания не допускать контакта между проводом электропитания и прибором. Прим.: Соответствие стандарту гарантируется только при использовании блоков аварийного питания (*), соответствующих действующим стандартам EN/EC.
Приведенные в каталоге фотометрические характеристики гарантируются при использовании указанных ламп (FOSNOVA).
-Прибор соответствует стандартам EN 60598-1, EN 60598-2-5, EN 62493.

INSTRUKCJE MONTAŻU (PL)
Dokładnie przestrzegać zaleceń zamieszczonych na rysunkach.
Ele menty, które mogą ulec uszkodzeniu , należy zastąpić analogicznymi elementami.
Podczas instalacji zadbać o to, by kabel sieciowy nie pozostawał w kontakcie z urządzeniem.
Uwaga: Zgodność z normą gwarantowana jest pod warunkiem stosowania bezpiecznych urządzeń zasilających (*), odpowiadających obowiązującym normom EN/IEC.
Zadeklarowana w katalogu skuteczność fotometryczna gwarantowana jest wyłącznie przy użyciu zalecanych żarówek (FOSNOVA).
Urządzenie odpowiada normom EN 60598-1, EN 60598-2-5, EN 62493.