Fosnova GRUPPO
Via Como,9 - 20089 - Rozzano - MI
www.fosnova.it
email: info@fosnova.it
Fax. +39 02 8252355

- Seguire attentamente le istruzioni per garantire un funzionamento corretto e sicuro.
- Conservare questo foglio per future necessità. Per eventuali problemi contattare il fornitore.
- Conservare l'etichetta dell'imballo per consentire la rintracciabilità del lotto di produzione, in caso di reclamo.
- Il prodotto non deve essere modificato. Qualsiasi modifica annulla la garanzia e può rendere pericoloso il prodotto.
- La FOSNOVA s.r.l. declina ogni responsabilità per danni causati da un proprio prodotto montato in modo non conforme alle istruzioni.
- L'installazione dei prodotti deve essere eseguita a regola d'arte.
- Per l'anno e mese di produzione, caratteristiche e parametri, vedere l'etichetta di marcatura.
- Please follow the instructions supplied with the product to ensure proper and safe operation.
- Keep this sheet for future reference. Please contact the supplier in case of doubt.
- Keep the packaging label to allow easy tracking of the product in case of complaints.
- The product cannot be modified. Any modification will void the warranty and may make the product unsafe.
- FOSNOVA s.r.l. cannot be held responsible for damages caused by installation performed other than in strict accordance with the instructions described in this section. Products must be installed according to the state ot the art.
- The year and month of construction, characteristics and parameters are indicated on the marking label."
- Suivre attentivement les indications données, pour garantir un fonctionnement correct et sans risque.
- Conserver la présente notice pour toute nécessité future. En cas de problème, contacter le fournisseur.
- Pour toute réclamation éventuelle, conserver l'étiquette de l'emballage afin de permettre la traçabilité du lot de production.
- Le produit ne doit pas être modifié. Toute modification qui serait apportée annule la garantie et peut rendre l'appareil dangereux.
- FOSNOVA s.r.l. décline toute responsabilité pour les dommages provoqués par suite d'une installation non conforme aux indications données.
- L'installation des appareils doit s'effectuer selon les règles de l'art.
- Pour connaître l'année et le mois de fabrication, les caractéristiques techniques et les paramètres, consulter l'étiquette de marquage.
- Die Anleitungen müssen strengstens befolgt werden, damit ein korrekter und sicherer Betrieb gewährleistet werden kann. Dieses Merkblatt für zukünftige Einsatznotwendigkeiten aufbewahren. Falls Probleme irgendwelcher Art auftreten sollten, bitte den Lieferanten informieren.
- Das Etikett, welches sich auf der Verpackung befindet, muss gut aufbewahrt werden, da es auf diese Art und Weise im Falle von Reklamationen möglich ist, den Warenposten der jeweiligen Produktion ausfindig zu machen.
- Am Produkt dürfen keinesfalls Änderungen vorgenommen werden. Jede einzelne Änderung lässt die Garantie definitiv erlischen und kann dazu führen, dass das Produkt eine Gefahr darstellt.
- Das Unternehmen FOSNOVA s.r.l. übernimmt keinerlei Haftung für Schäden, die durch ein Produkt verursacht werden, das nicht gemäß den Anleitungen montiert worden ist.
- Die Installation der Produkte muss fachgerecht durchgeführt werden.
- In Bezug auf das Produktionsjahr, Eigenschaften und Parameter siehe Kennzeichnungen auf der Etikette.
- Siga atentamente las instruccionnes a fin de garantizar um funcionamiento correcto y seguro.
- Conserve esta hoja para necesidades futuras. En caso de problemas, póngase en contacto con el proveedor.
- Conserve la etiqueta de embalaje para permitir localizar el lote de producción en caso de reclamación.
- El producto no ha de modificarse. Cualquier cambio anula la garantía y puede hacer peligroso el producto.
- FOSNOVA s.r.l. declina toda responsabilidad por daños provocados por un producto de su marca si no se ha montado con arreglo a las instrucciones.
- La instalación de los productos tiene que realizarse cumpliendo con todos los requisitos.
- Para el año y el mes de producción, características y parámetros, véase la etiqueta de marcado.
- Seguir as instruções com a máxima atenção para garantir um funcionamento correcto e seguro.
- Guardar este folheto de instruções para futuras consultas. Face a qualquer problema, contactar o seu fornecedor.
- Conservar a etiqueta da embalagem a fim de permitir, em caso de reclamação, a identificação do lote de produção.
- O produto não deve ser modificado. Qualquer modificação efectuada anula a garantia e pode tornar o produto perigoso.
- A FOSNOVA s.r.l. não assume nenhuma responsabilidade devida a danos causados pela montagem não correspondente às instruções de um seu produto.
- A montagem dos produtos deve ser feita de acordo com as normas em vigor.
- Para o ano e o mês de fabrico, para as características e os parámetros, favor consultar a etiqueta de marcação.
- Чтобы гарантировать правильную и безопасную работу изделий, строго придерживайтесь инструкции .
- Сохраняйте этот листок для последующего использования.
- При возникновении каких-либо проблем обращайтесь к поставщику.
- Сохраняйте упаковочный ярлык для отслеживания партии изделий в случае возникновения претензий.
- Запрещается вносить изменения в изделия. Любое изменение делает гарантию
- недействительной и может сделать изделие опасным.
- FOSNOVA s.r.l. снимает с себя ответственность за любой ущерб,
- причиненный вследствие нарушения инструкции по монтажу своей продукции.
- Установка изделий должна быть выполнена безукоризненно.
- Год и месяц выпуска, характеристики и параметры указаны на маркировочной этикет ке.
- Замена питающего кабеля осуществляется только квалифицированным персоналом.
- Aby zagwarantować prawidłowe i bezpieczne funkcjonowanie urządzenia należy dokładnie przestrzegać zaleceń.
- Przechowywać instrukcję w celu wykorzystania jej w przyszłości. W przypadku wystąpienia ewentualnych problemów należy skontaktować się z dostawcą urządzenia.
- Przechowywać etykietkę opakowania, aby umożliwić odszukanie partii produkcji w przypadku składania reklamacji.
- Nie modyfikować produktu. Wszelkie modyfikacje powodują unieważnienie gwarancji i mogą sprawić, że jego używanie będzie niebezpieczne.
- Firma FOSNOVA s.r.l. zrzeka się wszelkiej odpowiedzialności za szkody spowodowane przez własne produkty, zainstalowane w sposób niezgodny z zaleceniami.
- Instalację produktów należy przeprowadzić zgodnie z zasadami sztuki.
- Aby sprawdzić rok i miesiąc produkcji, właściwości i parametry należy przeczytać etykietę z oznakowaniem.

11 / 22

UK CA

82773061 rev.0

LISET 2.0 OFFICE
LISET 2.0 HOME

CE

LISET 2.0 OFFICE/HOME (DSL LED) CL I IP40 2700...4000K = Risk Group 0

...mm

Art.	Acc.(*)	Voltage Vac	Frequency Hz	Tp °C (Tq 25°C)	Peso max. - Max weight Poids max - Hochstgewicht	Peso máx - Pesomáx Макс. вес - Waga max
3060	Included	220-240	50/60	50	13.0 Kg	
3061	Included	220-240	50/60	50	13.0 Kg	
3062	Included	220-240	50/60	50	11.0 Kg	
3063	Included	220-240	50/60	50	11.0 Kg	

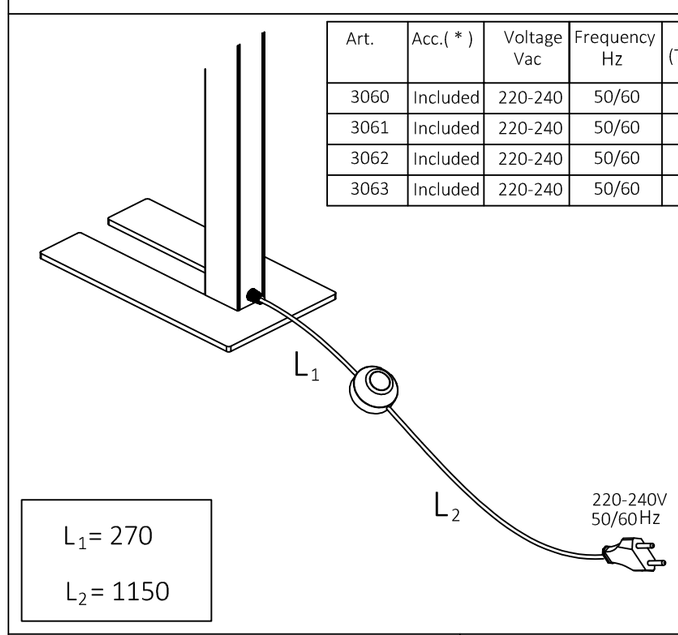

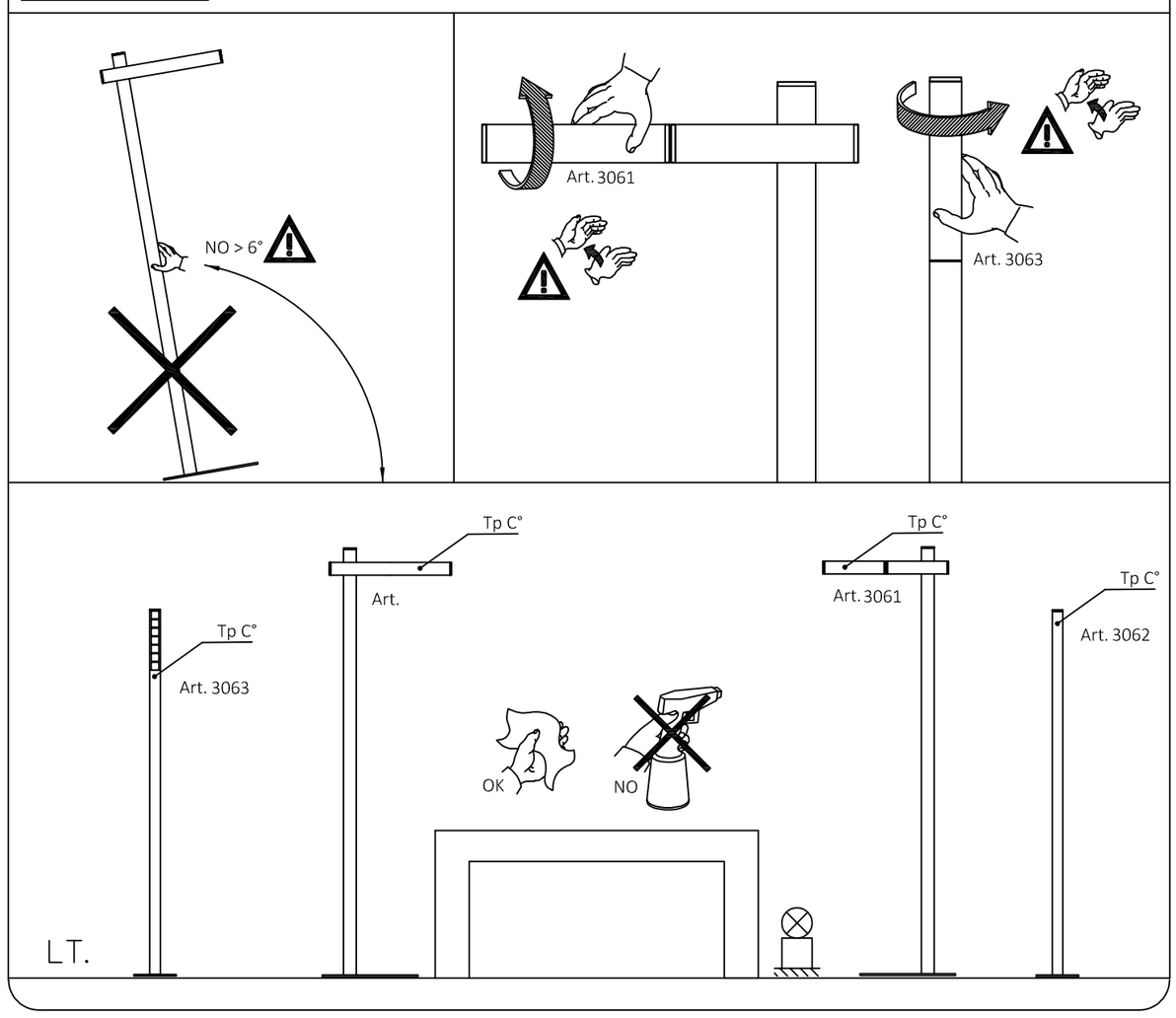

ISTRUZIONI DI MONTAGGIO (I)

Seguire attentamente le indicazioni riportate nelle raffigurazioni.
I componenti che dovessero danneggiarsi devono essere sostituiti concomponenti analoghi.
Posizionando il dispositivo d' alimentazione, evitare il contatto tra il cavo di rete e l' apparecchio.
N.B. : La conformità alla norma è garantita soltanto utilizzando dispositivi d' alimentazione di sicurezza (*)che rispondono alle vigenti norme EN/IEC.
Le prestazioni fotometriche dichiarate a catalogo sono garantite usando le lampade indicate (FOSNOVA).
L'apparecchio è conforme alle norme EN 60598-1, EN60598-2-4, EN 62493.

MOUNTING INSTRUCTIONS (EN)

Please follow the instructions as shown in the relative picture.
Damaged components must be replaced with new ones of the same type.
When positioning the power device, ensure that the mains cable does no touch the fixture.
N.B. : Conformace to standard is guaranteed only if safety power(*) device meeting regulations are used EN/IEC.
The photometric performance indicated in the catalogue is guaranteed when using the shown (FOSNOVA).
The spot is suitable to standards EN 60598-1, EN 60598-2-4, EN 62493.

INSTRUCTIONS DE MONTAGE (F)

Respecter scrupuleusement les indications afficheés sur les sché mas.
Les composants endommagés devront être remplacés par des composants du même type.
En installant le alimentation de l'appareil, èviter tout contact entre le cable de reseau et l'appareil.
N.B. : La conformitè à la norme n' est assurèe que si l' on utilise des alimentation de l' appareil de sècuritè (*)qui rèpondent aux normes en vigueur EN/IEC.
Les performances photometriques reportees dans notre catalogue ne sont atteintes qu'en montant les lampes indiquees (FOSNOVA).
L'appareil est conforme aux normes EN 60598-1, EN 60598-2-4, EN 62493.

MONTAGEANLEITUNG (DE)

Die in den Darstellungen aufgeführten Angaben müssenstrengstens befolgt werden.
Jene Bestandteile, die m öglicherweise beschädigt werden knnten, ö müssen durch analoge Bestandteile ersetzt werden.
Der stromversorgungsgerat muB so aufgestellt werden, das primarleitungen nicht mit der leuchte in beruhrung kommen.
N.B. : die ubereinstimmung mit den richtlinien wird nur dann gewahrleistet, wenn sicherheits stromversorgungsgerat (*)nach EN verwendet werden EN/IEC.
Die im katalog angegeben photometrischen leistungenwerden bei einsatz der in der (FOSNOVA) lampen gewahrleistet.
Das Gerat entspricht der Norm EN 60598-1, EN 60598-2-4, EN 62493.

INSTRUCCIONES DE MONTAJE (ES)

Siga atentamente las instrucciones que se recogen en las ilustraciones.
Los componentes que sufrieran daños han de ser sustituidos concomponentes análogos.
Al colocar el dispositivo de pode, evitar el contacto entre el cable de red y el aparato.
NOTA : para actuar conforme las disposiciones reglamentarias, utilizar unicamente dispositivo de poder de seguridad (*) que respondan a las normas vigentes EN/IEC.
Les prestaciones fotometricas que declara el cataloo segarantizan al utilizar las lamparas indicadas (FOSNOVA).
El aparato esta conforme con las normas EN 60598-1, EN 60598-2-4, EN 62493.

INSTRUÇÕES DE MONTAGEM (PT)

Seguir meticulosamente as instruções indicadas nas figuras.
Os componentes eventualmente danificados devem ser substituídos por outros idênticos.
Ao posicionar o dispositivo de alimentação, evite o contacto entre o cabo de alimentação e o aparelho.
Nota: A conformidade com a norma só é garantida através da utilização de dispositivos de alimentação de segurança (*) que cumpram as normas EN/IEC em vigor.
O desempenho fotométrico indicadono catálogo é garantidoutilizando as lâmpadas indicadas(FOSNOVA).
O aparelho cumpre as normas EN 60598-1, EN 60598-2-4, EN 62493.

ИНСТРУКЦИЯ ПО МОНТАЖУ (RU)

Точно следуйте указаниям , подкрепленным рисунками
Для замены неисправных компонентов используйте только аналогичные запчасти.
При установке блока питания не допускать контакта между проводом электропитания и прибором. Прим.: Соответствие стандарту гарантируется только при использовании блоков аварийного питания (*), соответствующих действующим стандартам EN/EC.
Приведенные в каталоге фотометрические характеристики гарантируются при использовании указанных ламп (FOSNOVA).
-Прибор соответствует стандартам EN 60598-1, EN 60598-2-4, EN 62493.

INSTRUKCJE MONTAŻU (PL)

Dokładnie przestrzegać zalece ń zamieszczonych na rysunkach.
Ele menty, które mogą ulec uszkodzeniu , należy zastąpić analogicznymi elementami.
Podczas instalacji zadbać o to, by kabel sieciowy nie pozostawał w kontakcie z urządzeniem.
Uwaga: Zgodność z normą gwarantowana jest pod warunkiem stosowania bezpiecznych urządzeń zasilających (*), odpowiadających obowiązującym normom EN/IEC.
Zadeklarowana w katalogu skuteczność fotometryczna gwarantowana jest wyłącznie przy użyciu zalecanych żarówek (FOSNOVA).
Urządzenie odpowiada normom EN 60598-1, EN 60598-2-4, EN 62493.

- COMPONENTI ELETTROSTATICI SENSIBILI — NON ESERCITARE PRESSIONE SUI LED
- ELECTROSTATIC SENSITIVE COMPONENTS — DO NOT PUT PRESSURE ON THE LED
- ELECTROSTÁTICAS COMPONENTES SENSIBLES — NAO COLOQUE PRESSAO SOBRE O LED
- COMPOSANTS SENSIBLES — NE PAS METTRE LA PRESSION SUR LA LED
- Elektrostatisch gefährdete Bauelemente — NO PONGA PRESION SOBRE EL LED
- Eletrostática componentes sensíveis — NICHT VERWENDEN DRUCK AUF LED
- С чувствительными компонентами — NIE UŻYWAĆ presję na LED
- ELEMENTY wrażliwe elektrostatycznie — НЕ ИСПОЛЬЗОВАТЬ ДАВЛЕНИЕ НА LED

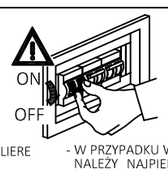

- IN CASO DI MANUTENZIONE TOGLIERE TENSIONE !
- EN CAS DE D'ENTRETIEN, COUPER L'ALIMENTATION !
- BEI WARTUNGSVORG Ä NGEN, SPANNUNG AUSSCHLIESSEN !
- ПЕРЕД ОБСЛУЖИВАНИЕМ НЕОБХОДИМО ОТКЛЮЧИТЬ ПИТАНИЕ !
- W PRZYPADKU WYKONYWANIA KONSERWACJI NALEŻY NAJPIERW ODŁĄCZYĆ NAPIĘCIE !
- NO CASO DE MANUTENÇÃO, DESLIGAR A CORRENTE ELÉCTRICA !
- TURN THE POWER OFF DURING MAINTENANCE !
- EN CASO DE MANTENIMIENTO, DESCONECTE LA CORRIENTE!

- L'apparecchio non deve, in alcuna circostanza,essere coperto con materiale isolante
- The equipment must not, under any circumstances, be covered with insulating material.
- L'appareil ne doit en aucun cas etre recouvertavec du materiau isolant.
- Das Gerat darf unter keinen Umstanden mitsoliermaterial bedecktwerden.
- El aparato, bajo ninguna circunstancia,debe ser cubierto con materialaislante.
- Este aparelho nao deve ser absolutamente coberto por material isolador.
- Ни в коем случае не накрывать прибор изолирующим материалом
- W żadnym wypadku urządzenia nie należy przykrywać materiałemizolującym.

- Idoneo per il funzionamento in interni Suitable for indoor use.- Apte à é fonctionner en intieur.
- Für den Einsatz in Innenbereichen geeignet.- Luminaria apropriada para funcionar en interiores.
- Aparelho apto a funcionar no interior. Пригоден для работы в помещениях.
- Przeznaczony do funkcjonowania wewnątrz budynków.

- ATTENZIONE, SCOSSA ELETTRICA.
- ACHTUNG, ES BESTEHT DIE GEFAHR DES ELEKTRISCHEN SCHLAGES.
- CAUTION, ELECTRIC SHOCK.
- ATTENTION, DÉCHARGES ÉLECTRIQUES.
- ADVERTENCIA, DESCARGA ELÉCTRICA.
- CUIDADO: CHOQUE ELÉCTRICO.
- ОПАСНОСТЬ ПОРАЖЕНИЯ ЭЛЕКТРИЧЕСКИМ ТОКОМ .
- UWAGA, PORAŻENIE PRĄDEM ELEKTRYCZNYM.

Questo apparecchio contiene una sorgente luminosa di classe energetica ___ 3000k C- 4000k B
This product contains a light source of energy class___. 3000k C- 4000k B
Appareil contient une source lumineuse appartenant à la classe énergétique ____.3000k C- 4000k B
Dieses Gerät enthält ein Leuchtmittel der Energieklasse ___.3000k C- 4000k B
Esta luminaria contiene una fuente de luz de clase energética ___.3000k C- 4000k B
Este produto contém uma fonte luminosa de energia de classe ____. 3000k C- 4000k B
Этот прибор содержит источник света энергетического класса ____.3000k C- 4000k B
W oprawie zamontowane jest źródło światła w klasie energetycznej ___3000k C- 4000k B

- L'INSTALLAZIONE PUO' RICHIEDERE L'INTERVENTO DI PERSONALE QUALIFICATO.
- THE AID OF QUALIFIED PERSONELL MAY BE REQUIRED FOR INSTALLATION.
- L'INSTALLATION POURRAIT EXIGER L'INTERVENTION DE PERSONNEL QUALIFE'.
- DIE INSTALLATION KANN DIE BETEILIGUNG VON FACHPERSONAL ERFORDERN.
- LA INSTALACION PUEDE NECESITAR LA INTERVENCION DE PERSONAL CALIFICADO.
- DURANTE A INSTALAÇÃO PODE SER NECESSÁRIA A INTERVENÇÃO DE PESSOAL QUALIFICADO.
- INSTALACJI POWINIEN DOKONAĆ WYKWALIFIKOWANY PERSONEL.
- ДЛЯ УСТАНОВКИ МОЖЕТ ПОТРЕБОВАТЬСЯ КВАЛИФИЦИРОВАННЫЙ ПЕРСОНАЛ

(I)

- Per gli apparecchi di tipo Y:
Se il cavo flessibile esterno di questo apparecchio viene danneggiato deve essere sostituito dal costruttore o dal suo servizio assistenza,o da personale qualificato equivalente, al fine di evitare pericoli.

(EN)

- For type Y attachments:
If the external flexible cable or cord of this luminaire is damaged, it shall be exclusively replaced by the manufacturer or his service agent or a similar qualified person in order to avoid a hazard.

(F)

- Pour les fixation de type Y:
Si le cable flexible de cet appareil est endommage, il doitetre remplacepar le constructeur our par son service assistance our par personnelqualifie equivalent, a fin d'eviter des dangers.

(DE)

- Fuer die Leuchten Typ Y:
sollte das aeussere Kabel beschaedigt werden, dann hat es fachggemaess ersetzt zu werden, um Gefahrensituationen zu vermeiden

(ES)

- Pour les fixation de type Y:
Si le cable flexible de cet appareil est endommage, il doitetre remplacepar le constructeur our par son service assistance our par personnel qualifie equivalent, a fin d'eviter des dangers.

(PT)

- Para os suportes do tipo Y:
Se o cabo flexivel exterior deste aparelho se danificar, deve sersubstituido pelo construtor, pelo seu servico de assistencia ou por pessoal qualificado por um cabo equivalente afim de evitar acidentes.

(RU)

- Для приборов типа Y:
В случае повреждения внешнего гибкого провода прибора (провод) подлежит замене изготовителем или его сервисным обслуживанием или персоналомс соответствующей квалификацией, во избежание возникновения опасности.

(PL)

- Urządzenia typu Y:
Jeśli giętki kabel zewnętrzny urządzenia ulegnie uszkodzeniu, w celu uniknięcia zagrożenia jego wymianę należy zlecić producentowi, autoryzowanemuserwisowi lub wykwalifikowanemu personelowi.

Fosnova GRUPPO
Via Como,9 - 20089 - Rozzano - MI
www.fosnova.it
email: info@fosnova.it
Fax. +39 02 8252355

(I)

Fosnova non si assume nessuna responsabilità per eventuali deterioramenti degli oggetti esposti. gli oggetti fotosensibili se esposti all'azione dei raggi solari o di sorgenti di luce artificiale possono scolorire. L'efficacia del filtro anti-UV è subordinata al livello di illuminamento (LUX), alla distanza della sorgente luminosa,alla durata dell'esposizione ed alla fotosensibilità dei singoli oggetti.

- Controllare gli aggiornamenti di prodotto sul sito web .
- La sorgente di illuminazione e/o l'unità di alimentazione a LED contenuta in questo apparecchio di illuminazione deve essere sostituita solo dal costruttore o dal suo centro assistenza oppure da un simile personale qualificato.

(EN)

- FOSNOVA shall not be liable for any deterioration ofthe objects on display. Light sensitive objects may fade if exposed to sunlight or artificial light sources.
The effectiveness of UV filters is subject to level of illuminance (LUX), distance of the light source, lenght of exposition and individual objects'light sensitivity.
- Visit the website for updates on the products
- The lighting source and/or the LED power supply unit in this luminaire must be replaced by the manufacturer or its service centre or similar qualified personnel.

(F)

- FOSNOVA n'assume aucune responsabilite pour toute éventuelle deté des objets soumis a èxposition.Les objets photosensibles peuvent se decolorerlorsqùils sont exposés a l'action des rayons solaires ou de lumierè artificelle.L'efficacité du filtre anti-UVest subordoneé au niveau d'eclairement (LUX), ét a la photosensibilité des objets en question.
- Consulter le site Web pour les mises à jour relatives aux produits.
- La source lumineuse et/ou l'unité d'alimentation LED de ce luminaire doit être remplacée uniquement par le fabricant, par le centre d'assistance ou par un technicien qualifié.

(DE)

FOSNOVA übernimmt keinerlei haftung für die eventuellen verschlechterungen der ausgesetzten gegnstände. Die lichtempfindlichen gegenstände Konnen, wenn sie der wirkung von sonnenstrahlen oder Künstlichen lichtquellen ausgesetzt sind,verblassen. die wirkung des UV-schutzfilters hänght von der beleuchtungsstärke (LUX), der entfernung der lichtquelle, der dauer der aussetzung und von der lichtempfindlichkeit der einzelnen gegnst änd e ab.

- Bitte überprüfen Sie die Produktaktualisierungen auf der Website
- Das Leuchtmittel und/oder das in dieser Leuchte enthaltene LED-Vorschaltgerät darf nur durch den Hersteller oder dessen Kundendienst oder ähnlich qualifiziertes Personal ausgetauscht werden.

(ES)

- FOSNOVA no se asume ninguna responsabilidad por posibles deterioros de los objetos expuestos. Los objetos fotosensibles, de ser expuestos a la acciòn de los rayos solares o fuentes de luz artificial pueden descolorar. La eficacia del filtro contra los rayos ultravioletas està subordinada al nivel de illuminaciçn (LUX), a la distancia de la fuente luminosa, a la duraciòn de la exposizciòn y fotosensibilidad de los objets en cuestiòn.
- Controlar las actualizaciones de producto en el sitio web
- La fuente de luz y/o la fuente de alimentación LED contenida en esta luminaria solo puede ser sustituida por el fabricante o su centro de servicio o por personal cualificado similar.

(PT)

- FOSNOVA não assume qualquer responsabilidade face a eventuais deteriorações dos objectos expostos. Os objectos fotossensiveis, se forem expostos à acção dos raios solares ou de fontes de luz artificial, podem desbotar. A eficacia do filtro anti-UV è subordinada ao nivel de iluminamento (LUX) à distância da fonte luminosa, à dùração da exposição e à fotossensibilidade individual das objectos.
- Controle as atualizações de produto no website.
- A fonte de iluminação e/ou a unidade de alimentação a LED contida nesta luminária deve ser substituída somente pelo Fabricante ou pelo seu centro de assistência ou, ainda, por pessoal qualificado análogo.

(RU)

- Fosnova не несет ответственности в случае износа элементов, подверженных внешнему воздействию.Фоточувствительные элементы под воздействиемсолнечного или искусственного света могут поблекнуть. Эффективность УФ-фильтра зависит от уровня освещенности (ЛК), расстояния от источника света, продолжительности воздействия и от фоточувствительности отдельных элементов.
- Проверьте наличие обновлений изделий на сайте
- Светодиодный источник освещения и / или блок питания, данного осветительного прибора, должен заменяться только производителем, его сервисным центром или аналогичным квалифицированным персоналом.

(PL)

- Fosnova nie ponosi jakiejkolwiek odpowiedzialności zaewentualne uszkodzenia przedmiotów znajdujących się w pobliżu urządzenia. Przedmioty światłoczułe, wystawione na działanie promieni słonecznych lub innych źródeświatła, mogą ulec odbarwieniu.
- Źródło światła LED umieszczone w tej oprawie oświetleniowej musi być wymieniane wyłącznie przez producentą
- Sprawdzić aktualizacje produktów na stronie internetowej
- Źródło światła i/lub układ zasilający LED umieszczone w tej oprawie oświetleniowej muszą być wymieniane wyłącznie przez producenta, autoryzowane centrum serwisowe lub personel serwisowy odpowiednio wykwalifikowany.

(I)

La Direttiva Europea 2012/19/UE sul trattamento dei rifiuti di apparecchi elettrici ed elettronici (RAEE) dispone quanto segue:
1. Gli apparecchi di illuminazione non debbono essere trattati come normali rifiuti urbani.
2. Gli apparecchi illuminanti dismessi debbono essere consegnati alle discariche espressamente autorizzate o riconsegnate al distributore all'atto dell'acquisto di un nuovo apparecchio.
3. Le lampade, se smaltite con l'apparecchio, non devono essere frantumate in quanto contenenti sostanze altamente inquinanti per l'ambiente.
4. Il simbolo del bidone barrato è riportato sui prodotti per ricordare gli obblighi di raccolta separata.
5. Lo smaltimento abusivo di detti rifiuti è punito dalla legge.

(EN)

Pursuant to the EU Directive 2012/19/UE on waste electrical and electronic equipment (WEEE)the following shall apply :
1. Lighting fittings are not to be treated as urban waste.
2. Discarded lighting fittings are to be delivered to authorised waste disposal facilities or returned to the distributor when a new equipment of the same time is purchased.
3. Fixtures that are disposed of must not be disassembled or crushed as they contain highly polluting substances.
4. The crossed-out bin mark is applied to remind users that the product must be disposed of according to applicable legislation.
5. Unauthorised disposal of waste is an offence and will result in the penalties prescribed by the law.

(F)

La Directive Européenne 2012/19/UE sur le traitement des déchets des équipements électriques et électroniques (RAEE) stipule ce qui suit:
1. Les luminaires ne doivent pas être traités comme des déchets urbains classiques.
2. Les appareils d'éclairage qui ne sont plus utilisés doivent être soit mis dans les décharges expressément autorisées soit rendus au distributeur lors de l'achat d'un appareil neuf.
3. Les ampoules électriques, si éliminées avec le luminaire, ne doivent pas être brisées, étant donné qu'elles contiennent des substances fortement polluantes pour l'environnement.
4. Le symbole de la poubelle barrée est affiché sur les produits, pour rappeler l'obligation de collecte séparée.
5. Toute élimination abusive des déchets visés plus haut est punie par la loi.

(DE)

Die Europäische Richtlinie 2012/19/UE, welche sich auf die Entsorgung von elektrischen und elektronischen Geräten bezieht (RAEE), legt die nachstehend aufgef ührten Vorschriften fest:
1. Beleuchtungsgeräte dürfen keinesfalls wie andere normale, städtische Abfälle behandelt werden.
2. Beleuchtungsgeräte, die nicht mehr genutzt werden, müssen bei den betreffenden und ausdrücklich dafür vorgesehenen Sammelstellen abgegeben oder direkt beim Erwerb eines neuen Gerätes dem Händler übergeben werden.
3. Falls die Lampen zusammen mit dem Gerät entsorgt werden, dürfen diese keinesfalls zerbrochen sein, da sie aus umweltgefährdenden Substanzen zusammengesetzt sind.
4. Das Symbol mit der angekreuzten Mülltonne, welches auf den Produkten vorhanden ist, soll daran erinnern, dass das Produkt am Ende seiner Nutzungsdauer von anderen Abfällen getrennt werden muss.
5. Eine unerlaubte Entsorgung der genannten Abfälle wird gesetzlich bestraft.

(ES)

La Directiva Europea 2012/19/UE sobre el tratamiento, reciclado y eliminación de residuos de aparatos eléctricos y electrónicos (RAEE)establece lo siguiente:
1. Las luminarias no han de tratarse como residuos urbanos normales.
2. Las luminarias eliminadas han de entregarse en puntos limpios autorizados especificamente o al distribuidor en el momento que se compre una luminaria nueva.
3. Las lámparas, si se eliminan con la luminaria, no han de triturarse ya que contienen sustancias contaminantes para el medio ambiente.
4. El símbolo del contenedor se muestra en los productos para recordar las obligaciones de recogida separada.
5. La eliminación abusiva de dichos residuos está castigada por la ley.

(PT)

A Directiva Europeia 2012/19/UE relativa ao tratamento dos resíduos de aparelhos eléctricos e electrónicos (RAEE) estabelece :
1. Os aparelhos de iluminação não devem ser tratados como resíduos urbanos normais.
2. Os resíduos de aparelhos de iluminação devem ser entregues nos centros de recolha autorizados ou devolvidos ao distribuidor no acto da compra de um novo aparelho.
3. As lâmpadas, se forem eliminadas junto com o aparelho, não devem ser trituradas, dado que contêm substâncias altamente poluidoras.
4. O símbolo do caixote barrado é indicado nos produtos para lembrar que deve ser efectuada uma recolha selectiva.
5. A destruição abusiva destes resíduos é punida pela lei.

(RU)

Европейская директива 2012/19/UE (RAEE) по утилизации отходов производства электрического и электронного оборудованияредписывает следующее
1. Приборы освещения должны утилизироваться отдельно от обычных бытовых отходов
2. Отработавшие свой срок приборы освещения сдаются на утилизацию в авторизованные пункты сбора или возвращаются дистрибьютеру при покупке нового светильника не должны
3. Лампы,если они идут на утилизацию вместе со светильником разбиваться, так как содержат чрезвычайно вредные для окружающей среды вещества
4. Знак перечеркнутого мусорного контейнера приведен на продукции для напоминания потребителям об обязательности дифференцированного сбора
5. Незаконная переработка отходов карается законом

(PL)

Dyrektywa Europejska 2012/19/UE dotycząca wykorzystywania odpadów sprzętu elektrycznego i elektronicznego (RAEE) rozporządza co następuje:
1. Oprawy oświetleniowe nie mogą być wyrzucane jako zwykłe odpady miejskie.
2. Zużyte oprawy należy oddać do specjalnie w tym celu autoryzowanych punktów zajmujących się selektywną zbiórką odpadów lubdo sklepu przy okazji dokonywania zakupu nowej oprawy.
3. Żarówki wyrzucane razem z oprawą nie mogą być tłuczone, ponieważ zawierają substancje silnie zanieczyszczające środowisko.
4. Symbol przekreślonego kosza na śmieci zamieszczony na urządzeniach służy do przypomnienia o obowiązku stosowania zasady selektywnej zbiórki odpadów.
5. Nielegalna utylizacja wyżej wymienionych odpadów jest karalnazgodnie z prawem.