Utilizzare gli accessori 369, 399 o un sistema IP68 equivalente per collegare l'apparecchio all'impianto di alimentazione generale.

Use accessories 369, 399 or an equivalent IP68 system to connect the device to the main power supply.

Utiliser les accessoires 369, 399 ou un système IP68 équivalent pour brancher l'appareil à l'alimentation générale.

Die Zubehörteile Nr. 369, 399 oder ein gleichwertiges IP68 – System verwenden, damit das Gerät an die Versorgungsanlage (Speisung)angeschlossen werden kann.

Utilice los accesorios 369, 399 o un sistema IP 68 equivalente para conectar la luminaria a la instalación de alimentación general.
Ulizar os acessórios 369, 399 ou um sistema IP68 equivalente para conectar o aparelho à instalação de alimentação geral.

Для подключения осветительного прибора к сети электропитания используйте аксессуары 369, 399 или эквивалентную систему IP68.

Zastosować artykuły 369, 399 lub ekwiwalentny system IP68 umożliwiający połączenie oprawy z głównq instalacją zasilania.

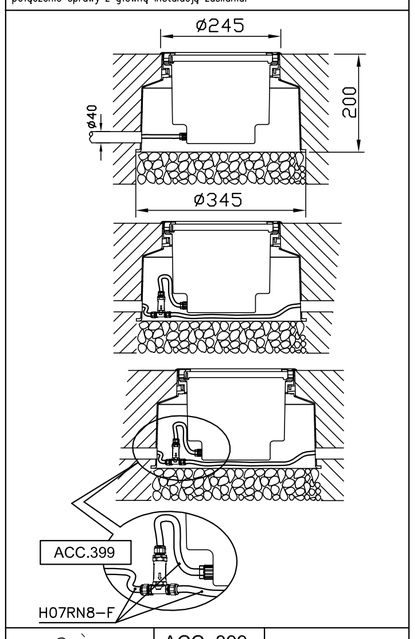

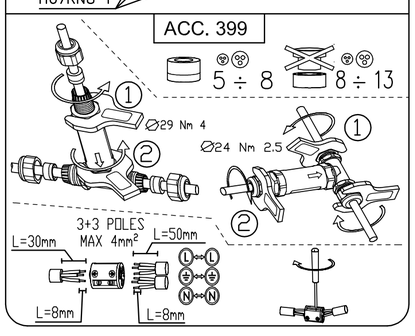

ISTRUZIONI DI MONTAGGIO (I)

Seguire attentamente le indicazioni riportate nelle raffigurazioni.
I componenti che dovessero danneggiarsi devono essere sostituiti con componenti analoghi.
Assicurarsi sempre che la superficie del diffusore non sia occlusa da sporco o altri materiali.
Serrare le viti di chiusura del telaio con una sequenza incrociata ed in più passaggi, per evitare deformazioni che potrebbero compromettere il grado di protezione.
IN CASO DI MANUTENZIONE TOGLIERE TENSIONE !

Idoneo per essere installato su superfici normalmente infiammabili.
Idoneo per il funzionamento in interni.

Sostituire gli schermi di protezione danneggiati utilizzando ricambi Disano.

L'apparecchio deve essere usato solo se completo del suo schermo di protezione.
La sorgente di illuminazione a LED contenuta in questo apparecchio di illuminazione deve essere sostituita solo dal costruttore o dal suo centrosassistenza oppure da un simile personale qualificato.

MOUNTING INSTRUCTIONS (EN)

Please follow the instructions as shown in the relative picture.
Damaged components must be replaced with new ones of the same type.
Always make sure the diffuser surface is cleaned of dirt and other foreign matter.
Tighten the frame's screws crosswise and more than once to avoid deformations which may affect the fixture's protection rating and make the product unsafe.
TURN THE POWER OFF DURING MAINTENANCE !

This luminaire is suitable for direct mounting on normally flammable surfaces.
Suitable for indoor use.

Replace damaged protective shields with Disano spare parts only.

The fixture must be used only if complete with its protective shield.
The LED light source contained in this luminaire shall only be replaced by the manufacturer or his service agent or a similar qualified person.

INSTRUCTIONS DE MONTAGE (F)

S'en tenir scrupuleusement aux indications affichées sur les schémas.
Les composants endommagés devront être remplacés par des composants du même type.
Toujours vérifier que la surface du diffuseur n'est pas obstruée par de la saleté ou tout autre corps étranger.
Serrer les vis de blocage du châssis en séquence croisée, en plusieurs étapes, afin d'éviter toute déformation pouvant compromettre le niveau de protection.
EN CAS DE D'ENTRETIEN, COUPER L'ALIMENTATION !

Installation possible sur des surfaces normalement inflammables.
Apte à fonctionner en intérieur.

Remplacer les verres de protection endommagés, en utilisant des pièces de rechange Disano.

L'appareil ne peut être utilisé qu'avec son verre de protection.
La LED de ce luminaire doit être remplacée uniquement par le fabricant, par le centre d'assistance ou par un technicien qualifié.

MONTAGEANLEITUNG (DE)

Die in den Darstellungen aufgeführten Angaben müssen strengstens befolgt werden.
Jene Bestandteile, die möglicherweise beschädigt werden könnten, müssen durch analoge Bestandteile ersetzt werden.
Stets sicherstellen, dass die Funktionstüchtigkeit der Oberfläche der Streuscheibe nicht aufgrund des Vorhandenseins von Schmutz oder anderen Ablagerungen beeinträchtigt wird.
Die Verschlussschrauben des Rahmengestells in kreuzweiser Abfolge und in mehreren Schritten anziehen, um eventuell auftretende Verformungen zu vermeiden, welche den Schutzgrad des Produktes beeinflussen könnten.
BEI WARTUNGSVORGÄNGEN, SPANNUNG AUSSCHLIESSEN !

Zur Installation auf normal brennbaren Oberflächen geeignet.
Für den Einsatz in Innenbereichen geeignet.

Beschädigte Abschirmschutzeinrichtungen ausschließlich durch originale Ersatzteile von Firma Disano ersetzen.

Das Gerät darf ausschließlich eingesetzt werden, wenn es mit einer Abschirmung ausgestattet ist.
Die LED Beleuchtungsquelle, die in diesem Gerät vorhanden ist, darf ausschließlich vom Herstellungsunternehmen oder vom Assistenzzentrum bzw. von dafür qualifiziertem Fachpersonal ausgetauscht werden.

INSTRUCCIONES DE MONTAJE (ES)

Siga atentamente las instrucciones que se recogen en las ilustraciones.
Los componentes que sufrieran daños han de ser sustituidos con componentes análogos.
Asegúrarse siempre de que la superficie del difusor no esté obstruida por suciedad u otros materiales.
Apriete los tornillos de cierre del marco con una secuencia cruzada, y en varios pasos, para evitar deformaciones que podrían comprometer el grado de protección.
EN CASO DE MANTENIMIENTO, ¡DESCONECTE LA CORRIENTE!

Apropiada para instalarse en superficies normalmente inflamables.
Luminaria apropriada para funcionar en interiores.

Sustituya las pantallas de protección dañadas utilizando repuestos Disano.

La luminaria ha de utilizarse solo si incorpora la pantalla de protección.
La fuente de iluminación de LED que contiene esta luminaria tiene que ser sustituida solo por el fabricante, por su centro de asistencia o por personal cualificado similar.

INSTRUÇÕES DE MONTAGEM (PT)

Seguir meticulosamente as instruções indicadas nas figuras.
Os componentes eventualmente danificados devem ser substituídos por outros idênticos.
Verificar sempre que a superfície do difusor de vidro não esteja obstruída por sujidade ou outros materiais.
Apertar os parafusos de encerramento da armação com uma sequência cruzada e em várias passagens, para evitar deformações que podem comprometer o grau de protecção.
NO CASO DE MANUTENÇÃO, DESLIGAR A CORRENTE ELÉCTRICA !

Adequado para ser montado em superfícies normalmente inflamáveis.
Aparelho apto a funcionar no interior.

Substituir os vidros de protecçao danificados, usando peças sobresselentes da Disano.

O aparelho deve ser usado somente se estiver completo do vidro de protecção.
A fonte de iluminação com LEDS, contida neste aparelho de iluminação deve ser substituída apenas pelo construtor, pelo seu centro de assistência ou por pessoal igualmente qualificado.

ИНСТРУКЦИЯ ПО МОНТАЖУ (RU)

Точно следуйте указаниям, подкрепленным рисунками.
Для замены неисправных компонентов используйте только аналогичные запчасти.
Убедитесь в чистоте поверхности рассеивателя (проверьте на отсутствие засорения и загрязнения).
Во избежание деформации, которая может нарушить степень защиты, зажимные винты корпуса должны быть затянуты в несколько заходов в перекрестной последовательности.
ПЕРЕД ОБСЛУЖИВАНИЕМ НЕОБХОДИМО ОТКЛЮЧИТЬ ПИТАНИЕ !

Пригоден для установки на поверхности из нормально воспламеняемого материала.
Пригоден для работы в помещениях.

При замене поврежденных рассеивателей используйте запчасти Disano.

Нельзя использовать светильник без установленного рассеивателя.
Замену светодиодного источника света, установленного в этот светильник, должен производить изготовитель, его уполномоченный сервисный агент или лицо, имеющее соответствующю квалификацию.

INSTRUKCJE MONTAŻU (PL)

Dokładnie przestrzegać zaleceń zamieszczonych na rysunkach.
Elementy, które mogą ulec uszkodzeniu, należy zastąpić analogicznymi elementami.
Należy zawsze upewnić się, że powierzchnia dyfuzora nie jest zatkana przez brud lub inne materiały.
Dokręcać śrubki ramki równomiernie w kilku etapach, aby zapobiec zniekształceniom, które mogą powodować zmianę stopnia protekcji.
W PRZYPADKU WYKONYWANIA KONSERWACJI NALEŻY NAJPIERW ODŁĄCZYĆ NAPIĘCIE !

Przeznaczony do instalacji na powierzchniach zwykle łatwopalnych.
Przeznaczony do funkcjonowania wewnątrz budynków.

Wymienić uszkodzone osłony wykorzystując części zamienne Disano.

Oprawa musi być używana tylko wtedy, jeśli jest wyposażona w osłonę zabezpieczającą.
Źródło światła LED umieszczone w tej oprawie oświetleniowej musi być wymieniane wyłącznie przez producenta, autoryzowane centrum serwisowe lub personel serwisowy odpowiednio wykwalifikowany.

La Direttiva Europea 2002/95/CE sul trattamento dei rifiuti di apparecchi elettrici ed elettronici (RAEE) dispone quanto segue: (I)
1. Gli apparecchi di illuminazione non debbono essere trattati come normali rifiuti urbani.
2. Gli apparecchi illuminanti dismessi debbono essere consegnati alle discariche espressamente autorizzate o riconsegnate al distributore all'atto dell'acquisto di un nuovo apparecchio.
3. Le lampade, se smaltite con l'apparecchio, non devono essere frantumate in quanto contenenti sostanze altamente inquinanti per l'ambiente.
4. Il simbolo del bidone barrato è riportato sui prodotti per ricordare gli obblighi di raccolta separata.
5. Lo smaltimento abusivo di detti rifiuti è punito dalla legge.

Pursuant to the EU Directive 2002/95/EC on waste electrical and electronic equipment (WEEE)the following shall apply : (EN)
1. Lighting fittings are not to be treated as urban waste.
2. Discarded lighting fittings are to be delivered to authorised waste disposal facilities or returned to the distributor when a new equipment of the same time is purchased.
3. Fixtures that are disposed of must not be disassembled or crushed as they contain highly polluting substances.
4. The crossed-out bin mark is applied to remind users that the product must be disposed of according to applicable legislation.
5. Unauthorised disposal of waste is an offence and will result in the penalties prescribed by the law.

La Directive Européenne 2002/95/CE sur le traitement des déchets des équipements électriques et électroniques (RAEE) stipule ce qui suit: (F)
1. Les luminaires ne doivent pas être traités comme des déchets urbains classiques.
2. Les appareils d'éclairage qui ne sont plus utilisés doivent être soit mis dans les décharges expressément autorisées soit rendus au distributeur lors de l'achat d'un appareil neuf.
3. Les ampoules électriques, si éliminées avec le luminaire, ne doivent pas être brisées, étant donné qu'elles contiennent des substances fortement polluantes pour l'environnement.
4. Le symbole de la poubelle barrée est affiché sur les produits, pour rappeler l'obligation de collecte séparée.
5. Toute élimination abusive des déchets visés plus haut est punie par la loi.

Die Europäische Richtlinie 2002/95/CE, welche sich auf die Entsorgung von elektrischen und elektronischen Geräten bezieht (RAEE), legt die nachstehend aufgeführten Vorschriften fest: (DE)
1. Beleuchtungsgeräte dürfen keinesfalls wie andere normale, städtische Abfälle behandelt werden.
2. Beleuchtungsgeräte, die nicht mehr genutzt werden, müssen bei den betreffenden und ausdrücklich dafür vorgesehenen Sammelstellen abgegeben oder direkt beim Erwerb eines neuen Gerätes dem Händler übergeben werden.
3. Falls die Lampen zusammen mit dem Gerät entsorgt werden, dürfen diese keinesfalls zerbrochen sein, da sie aus umweltgefährdenden Substanzen zusammengesetzt sind.
4. Das Symbol mit der angekreuzten Mülltonne, welches auf den Produkten vorhanden ist, soll daran erinnern, dass das Produkt am Ende seiner Nutzungsdauer von anderen Abfällen getrennt werden muss.
5. Eine unerlaubte Entsorgung der genannten Abfälle wird gesetzlich bestraft.

La Directiva Europea 2002/95/CE sobre el tratamiento, reciclado y eliminación de residuos de aparatos eléctricos y electrónicos (RAEE)establece lo siguiente: (ES)
1. Las luminarias no han de tratarse como residuos urbanos normales.
2. Las luminarias eliminadas han de entregarse en puntos limpios autorizados especificamente o al distribuidor en el momento que se compre una luminaria nueva.
3. Las lámparas, si se eliminan con la luminaria, no han de triturarse ya que contienen sustancias contaminantes para el medio ambiente.
4. El símbolo del contenedor se muestra en los productos para recordar las obligaciones de recogida selectiva.
5. La eliminación abusiva de dichos residuos está castigada por la ley.

A Directiva Europeia 2002/95/CE relativa ao tratamento dos resíduos de aparelhos eléctricos e electrónicos (RAEE) estabelece : (PT)
1. Os aparelhos de iluminação não devem ser tratados como resíduos urbanos normais.
2. Os resíduos de aparelhos de iluminação devem ser entregues nos centros de recolha autorizados ou devolvidos ao distribuidor no acto da compra de um novo aparelho.
3. As lâmpadas, se forem eliminadas junto com o aparelho, não devem ser trituradas, dado que contêm substâncias altamente poluidoras.
4. O símbolo do caixote barrado é indicado nos produtos para lembrar que deve ser efectuada uma recolha selectiva.
5. A destruição abusiva destes resíduos é punida pela lei.

Европейская директива 2002/95/CE (RAEE) по утилизации отходов производства электрического и электронного оборудования предписывает следующее : (RU)
1. Приборы освещения должны утилизироваться отдельно от обычных бытовых отходов.
2. Отработавшие свой срок приборы освещения сдаются на утилизацию в авторизованные пункты сбора или возвращаются дистрибьютеру при покупке нового светильника .
3. Лампы, если они идут на утилизацию вместе со светильником, не должны разбиваться, так как содержат чрезвычайно вредные для окружающей среды вещества.
4. Знак перечеркнутого мусорного контейнера приведен на продукции для напоминания потребителям об обязательности дифференцированного сбора .
5. Незаконная переработка отходов карается законом .

Dyrektywa Europejska 2002/95/WE dotycząca wykorzystywania odpadów sprzętu elektrycznego i elektronicznego (RAEE) rozporządza co następuje: (PL)
1. Oprawy oświetleniowe nie mogą być wyrzucane jako zwykłe odpady miejskie.
2. Zużyte oprawy należy oddać do specjalnie w tym celu autoryzowanych punktów zajmujących się selektywną zbiórką odpadów lub do sklepu przy okazji dokonywania zakupu nowej oprawy.
3. Żarówki wyrzucane razem z oprawą nie mogą być tłuczone, ponieważ zawierają substancje silnie zanieczyszczające środowisko.
4. Symbol przekreślonego kosza na śmieci zamieszczony na urządzeniach służy do przypomnienia o obowiązku stosowania zasady selektywnej zbiórki odpadów.
5. Nielegalna utylizacja wyżej wymienionych odpadów jest karalna zgodnie z prawem.

disano illuminazione
Viale Lombardia, 129
20089 Rozzano (Mi)
www.disano.it info@disano.it

- Seguire attentamente le istruzioni per garantire un funzionamento corretto e sicuro.
- Conservare questo foglio per future necessità. Per eventuali problemi contattare il fornitore.
- Conservare l'etichetta dell'imballo per consentire la rintracciabilità del lotto di produzione, in caso di reclamo.
- Il prodotto non deve essere modificato. Qualsiasi modifica annulla la garanzia e può rendere pericoloso il prodotto.
- La DISANO ILLUMINAZIONE S.p.A. declina ogni responsabilità per danni causati da un proprio prodotto montato in modo non conforme alle istruzioni.
- L'installazione dei prodotti deve essere eseguita a regola d'arte.
- Per l'anno e mese di produzione, caratteristiche e parametri, vedere l'etichetta di marcatura.
- Please follow the instructions supplied with the product to ensure proper and safe operation.
- Keep this sheet for future reference. Please contact the supplier in case of doubt.
- Keep the packaging label to allow easy tracking of the product in case of complaints.
- The product cannot be modified. Any modification will void the warranty and may make the product unsafe.
- DISANO ILLUMINAZIONE S.p.A. cannot be held responsible for damages caused by installation performed other than in strict accordance with the instructions described in this section. Products must be installed according to the state of the art.
- The year and month of construction, characteristics and parameters are indicated on the marking label."
- Suivre attentivement les indications données, pour garantir un fonctionnement correct et sans risque.
- Conserver la présente notice pour toute nécessité future. En cas de problème, contacter le fournisseur.
- Pour toute réclamation éventuelle, conserver l'étiquette de l'emballage afin de permettre la traçabilité du lot de production.
- Le produit ne doit pas être modifié. Toute modification qui serait apportée annule la garantie et peut rendre l'appareil dangereux.
- DISANO ILLUMINAZIONE S.p.A. décline toute responsabilité pour les dommages provoqués par suite d'une installation non conforme aux indications données.
- L'installation des appareils doit s'effectuer selon les règles de l'art.
- Pour connaître l'année et le mois de fabrication, les caractéristiques techniques et les paramètres, consulter l'étiquette de marquage.

- Die Anleitungen müssen strengstens befolgt werden, damit ein korrekter und sicherer Betrieb gewährleistet werden kann. Dieses Merkblatt für zukünftige Einsatzmöglichkeiten aufbewahren. Falls Probleme irgendwelcher Art auftreten sollten, bitte den Lieferanten informieren.
- Das Etikett, welches sich auf der Verpackung befindet, muss gut aufbewahrt werden, da es auf diese Art und Weise im Falle von Reklamationen möglich ist, den Warenposten der jeweiligen Produktion ausfindig zu machen.
- Am Produkt dürfen keinesfalls Änderungen vorgenommen werden. Jede einzelne Änderung lässt die Garantie definitiv erlischen und kann dazu führen, dass das Produkt eine Gefahr darstellt.
- Das Unternehmen DISANO ILLUMINAZIONE S.p.A. übernimmt keinerlei Haftung für Schäden, die durch ein Produkt verursacht werden, das nicht gemäß den Anleitungen montiert worden ist.
- Die Installation der Produkte muss fachgerecht durchgeführt werden.
- In Bezug auf das Produktionsjahr, Eigenschaften und Parameter siehe Kennzeichnungen auf der Etikette.
- Siga atentamente las instrucciones a fin de garantizar un funcionamiento correcto y seguro.
- Conserve esta hoja para necesidades futuras. En caso de problemas, póngase en contacto con el proveedor.
- Conserve la etiqueta de embalaje para permitir localizar el lote de producción en caso de reclamación.
- El producto no ha de modificarse. Cualquier cambio anula la garantía y puede hacer peligroso el producto.
- DISANO ILLUMINAZIONE S.p.A. declina toda responsabilidad por daños provocados por un producto de su marca si no se ha montado con arreglo a las instrucciones.
- La instalación de los productos tiene que realizarse cumpliendo con todos los requisitos.
- Para el año y el mes de producción, características y parámetros, véase la etiqueta de marcado.
- Seguir as instruções com a máxima atenção para garantir um funcionamento correcto e seguro.
- Guardar este folheto de instruções para futuras consultas. Face a qualquer problema, contactar o seu fornecedor.
- Conservar a etiqueta da embalagem a fim de permitir, em caso de reclamação, a identificação do lote de produção.
- O produto não deve ser modificado. Qualquer modificação efectuada anula a garantia e pode tornar o produto perigoso.
- A DISANO ILLUMINAZIONE S.p.A. não assume nenhuma responsabilidade devida a danos causados pela montagem não correspondente às instruções de um seu produto.
- A montagem dos produtos deve ser feita de acordo com as normas em vigor.
- Para o ano e o mês de fabrico, para as características e os parâmetros, favor consultar a etiqueta de marcação.
- Чтобы гарантировать правильную и безопасную работу изделий, строго придерживайтесь инструкций .
- Сохраняйте этот листок для последующего использования .
- При возникновении каких-либо проблем обращайтесь к поставщику .
- Сохраняйте упаковочный ярлык для отслеживания партии изделий в случае возникновения претензий .
- Запрещается вносить изменения в изделия . Любое изменение делает гарантию недействительной и может сделать изделие опасным.
- DISANO ILLUMINAZIONE S.p.A. снимает с себя ответственность за любой ущерб, причиненный вследствие нарушения инструкции по монтажу своей продукции .
- Установка изделий должна быть выполнена безукоризненно .
- Год и месяц выпуска, характеристики и параметры указаны на маркировочной этикет ке.
- Замена питающего кабеля осуществляется только квалифицированным персоналом .
- Aby zagwarantować prawidłowe i bezpieczne funkcjonowanie urządzenia należy dokładnie przestrzegać zaleceń.
- Przechowywać instrukcję w celu wykorzystania jej w przyszłości. W przypadku wystąpienia ewentualnych problemów należy skontaktować się z dostawcą urządzenia.
- Przechowywać etykietkę opakowania, aby umożliwić odszukanie partii produkcji w przypadku składania reklamacji.
- Nie modyfikować produktu. Wszelkie modyfikacje powodują unieważnienie gwarancji i mogą sprawić, że jego używanie będzie niebezpiecz ne.
- Firma DISANO ILLUMINAZIONE S.p.A. zrzeka się wszelkiej odpowiedzialności za szkody spowodowane przez własne produkty, zainstalowane w sposób niezgodny z zaleceniami.
- Instalację produktów należy przeprowadzić zgodnie z zasadami sztuki.
- Aby sprawdzić rok i miesiąc produkcji, właściwości i parametry należy przeczytać etykietę z oznakowaniem.

01/17 EAC **FLOOR LED** CE
81779599 E116_24

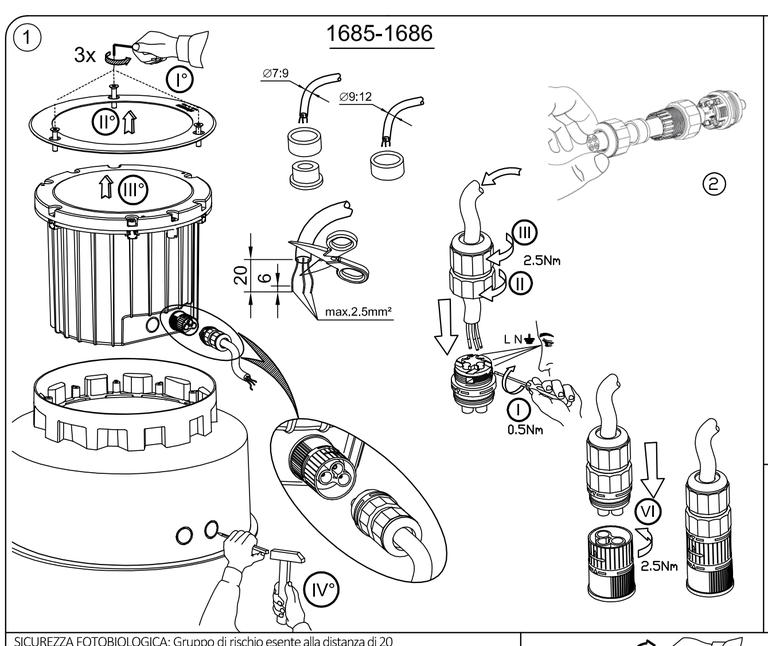

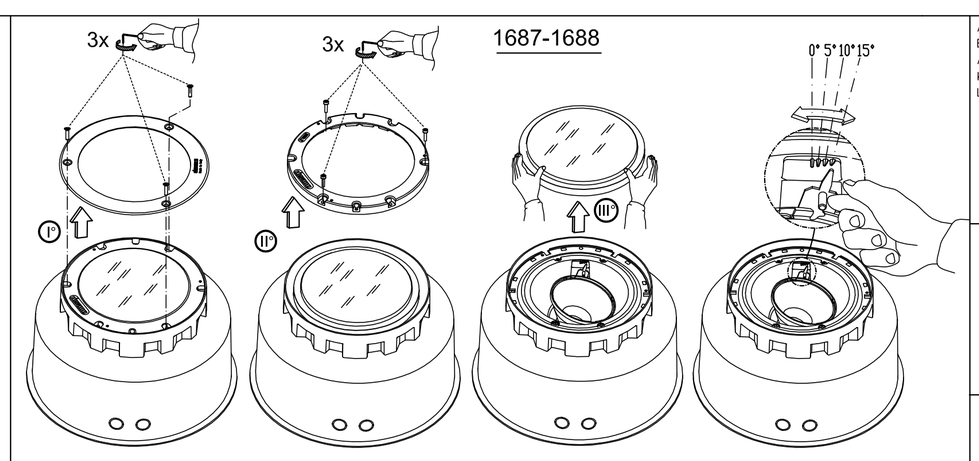

Preparare almeno 30cm di ghiaia sotto al pozzetto e verificare la funzionalità del drenaggio.
Lay at least 30cm of gravel beneath the well and check drainage efficiency.
Former une couche de gravier d'au moins 30cm sous le regard, puis vérifier que le drainage est efficace.
Mindestens 30cm Kieselsteine unter dem Einbuchtungsschacht zur Verfügung stellen und die Funktionstüchtigkeit einer korrekten Entwässerung kontrollieren.
Prepare al menos 30cm de gravilla bajo el pozo y compruebe que funciona el drenaje.
Preparar pelo menos 30cm de brita abaixo do poço e verificar a funcionalidade do esgoto.
На дне ямы подготовьте гравийную подложку высотой не менее 30см и проверьте дренаж.
Przygotować warstwę żwiru o grubości co najmniej 30cm pod studzienką i sprawdzić drenaż.

Applicazioni in cemento
Beton Applications
Applications béton
Konkrete Anwendungen
Las aplicaciones concretas
Aplicações concretas
Конкретные применения
Zastosowanie betonu

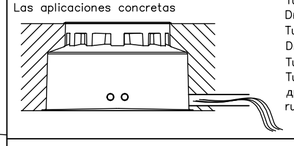

Tubo di drenaggio
Drainage tube
Tube de drainage
Drainagerohr
Tubo de drenaje
Tubo de drenagem
дренажная трубка
rura drenażowa

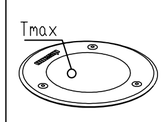

CARRABILE – CARRIAGEABLE (Tmax ≤ 80°C)
Ad esempio su vie carrabili o parcheggi – Eg Carriage ways, parking

CALPESTABILE – WALKABLE (Tmax ≤ 100°C)
Ad esempio in aree riservate ai pedoni e ai ciclisti – Eg pedestrians and pedal cycles areas.

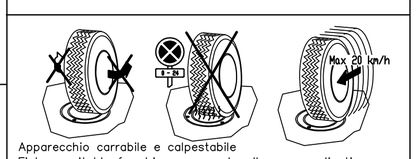

Apparecchio carrabile e calpestabile
Fixture suitable for drive–over and walk–over applications
APPAREIL résistant au passage de véhicules à faible vitesse. (ex. zones de parking)
Gerät befahrbar und begehbar
Luminaria transitable y pisable
Aparelho que suporta o trânsito de veículos e pessoas
Осветительный прибор выдерживает нагрузку от движения пешеходов и транспортных средств.

Fmax=4000Kg
Nmax=40KN

SICUREZZA FOTOBIOLOGICA: Gruppo di rischio esente alla distanza di 20 cm, secondo la norma IEC/TR 62778 [Art.2882,2883,2884,2885].
PHOTOBIOLOGICAL SAFETY:Exempt Group at distance of 20 cm, according to IEC/TR 62778 [Art.2882,2883,2884,2885]
SÉCURITÉ PHOTOBIOLOGIQUE:Groupe sans risque à une distance de 20 cm, conformément à IEC/TR 62778 [Art.2882,2883,2884,2885]
Zur Installation auf normal brennbaren Oberflächen geeignet.
PHOTOBIOLOGISCHE SICHERHEIT:Group Risk-free in einem Abstand von 20 cm, nach IEC/TR 62778[Art.2882,2883,2884,2885]
SEGURIDAD FOTOBIOLÓGICA:Grupo libre de riesgo a una distancia de 20 cm, según la norma IEC/TR 62778 [Art.2882,2883,2884,2885].
SEGURANÇA FOTOBIOLOGIA:Grupo livre de risco a uma distância de 20 cm, de acordo com a IEC/TR 62778 [Art.2882,2883,2884,2885]
ФОТОБИОЛОГИЧЕСКАЯ БЕЗОПАСНОСТЬ: группа не подлежащая контролю на расстоянии 20см в соответствии со стандартом IEC/TR 62778 [Art.2882,2883,2884,2885]
BEZPIECZEŃSTWO FOTOBIOLOGICZNE: Brak ryzyka w odległości 20cm, zgodnie z normą IEC/TR 62778 [Art.2882,2883,2884,2885]

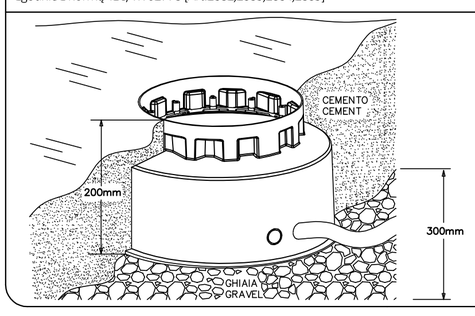

Oggetto da illuminare
Subject to illuminate
Sous réserve de l'éclairage
Vorbehaltlich beleuchten
Con sujeción a iluminar
Assunto para iluminar
Тема для освещения
Temat do oświetlania

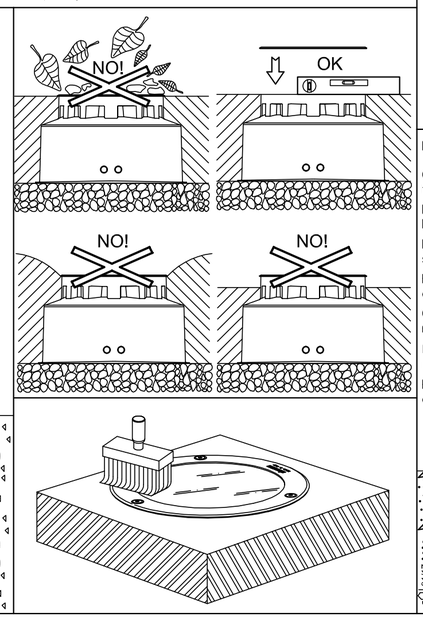

Fare funzionare gli apparecchi aperti per 30–40min prima di chiuderli.

Open the fixtures and let them stay on for 30–40 min. before closing them.

Laisser fonctionner les appareils ouverts pendant 30–40min, avant de les refermer.

Die offenen Geräte für eine Zeit von ca. 30 bis 40 Minuten in Betrieb setzen, bevor diese endgültig verschlossen werden.

Haga funcionar las luminarias abiertas durante 30–40 min. antes de cerrarlas.

Quando da instalação, deixar funcionar as luminárias por cerca 30–40 minutos antes de fechar os vidros de protecção.

Перед установкой рассеивателя оставьте поработать светильники в течение 30-40 минут открытыми (без рассеивателя).
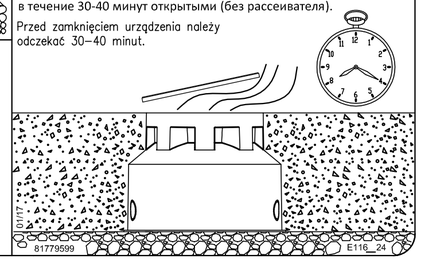
Przed zamknięciem urządzenia należy odczekać 30–40 minut.